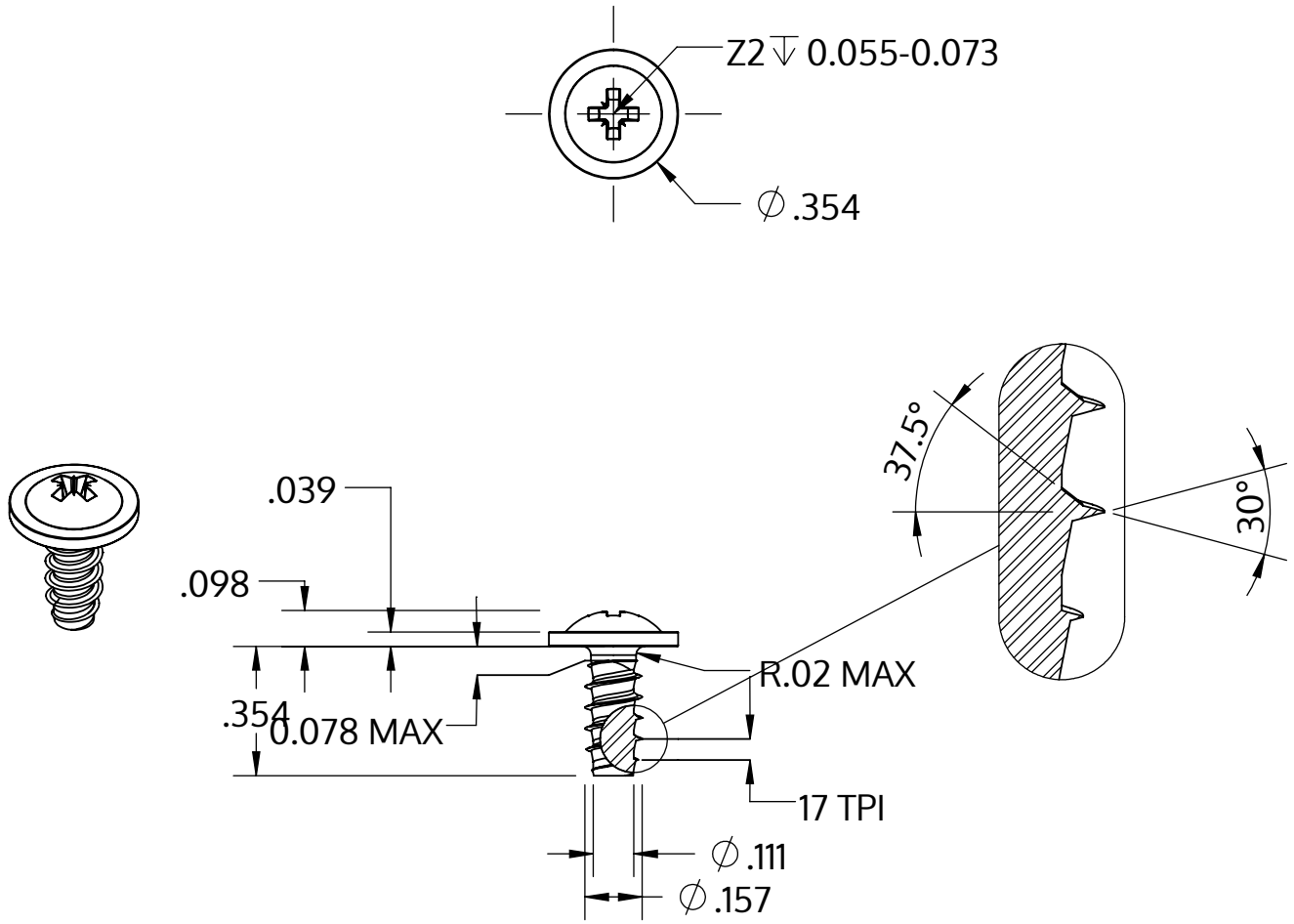

Metric size	M4 x 1.46 mm
US size (converted)	#8-17
	Tolerances [inch]
Length	+/- 0.017
Head diameter	+0 / -0.022
Head height	+/- 0.004
Thread diameter	+0.003 / -0

Descriere	STP21 4.0x9.0 - Z2
Material	oţel inoxidabil A4
Exterior	neacoperit, murat și pasivat
Greutate	1.165 kg / 1000 unități

SCREWERK	**STP210400090C**	
_Zoll Zeichnung Größe A	Scalarea None:1	2024-04