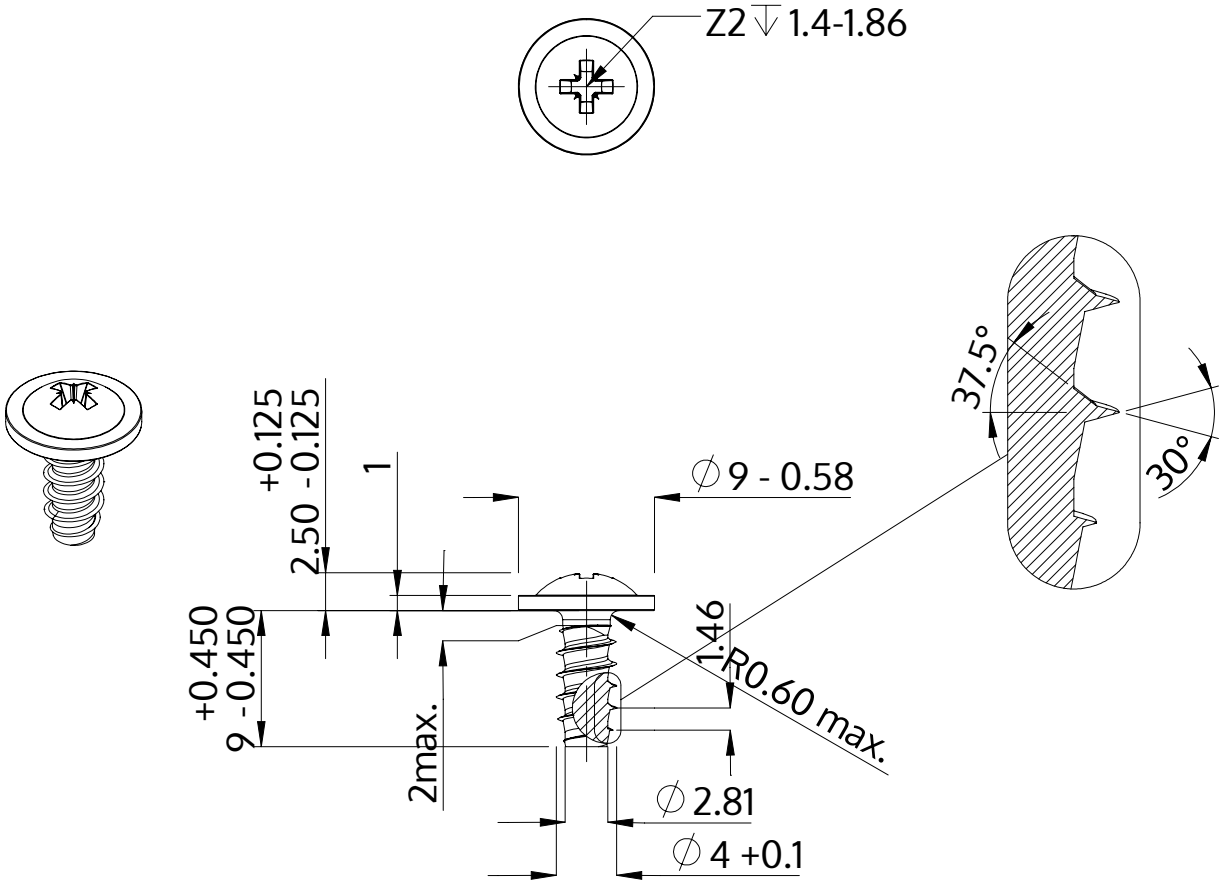

Descripción	STP21 4.0x9.0 - Z2
Material	Acero Inoxidable
Superficie	Laminado brillante, barnizado y pasivado
Peso	1.165 kg / 1000 Piezas

SCREWERK	**STP210400090C**	
Diseño métrico	Escalada None:1	2024-04