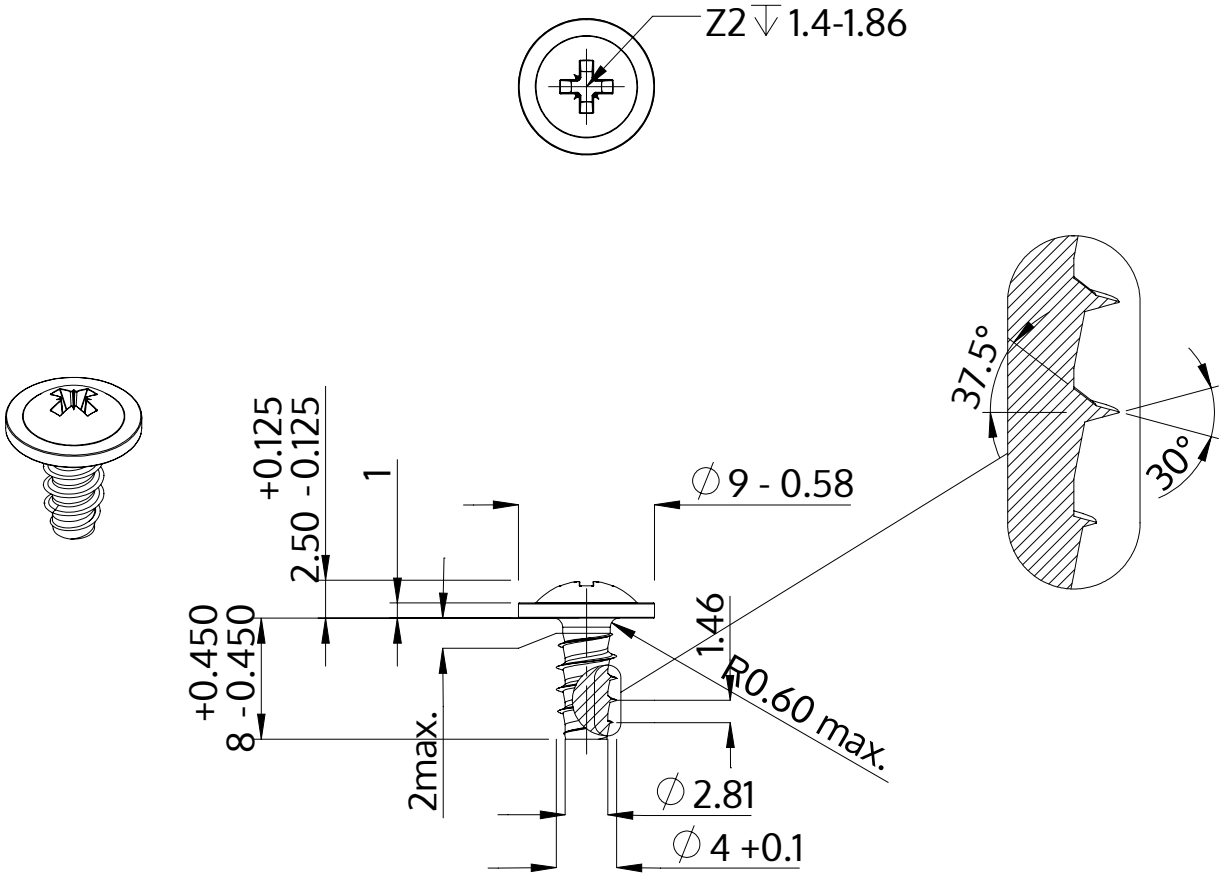

Описание	STP21 4.0x8.0 - Z2
Материал	неръждаема стомана A2
Повърхност	гланциран, полиран, пасиваран
Тегло	1.104 kg / 1000 Бройка

SCREWERK	**STP210400080E**	
Метричен дизайн A4	Мащаб None:1	2024-04