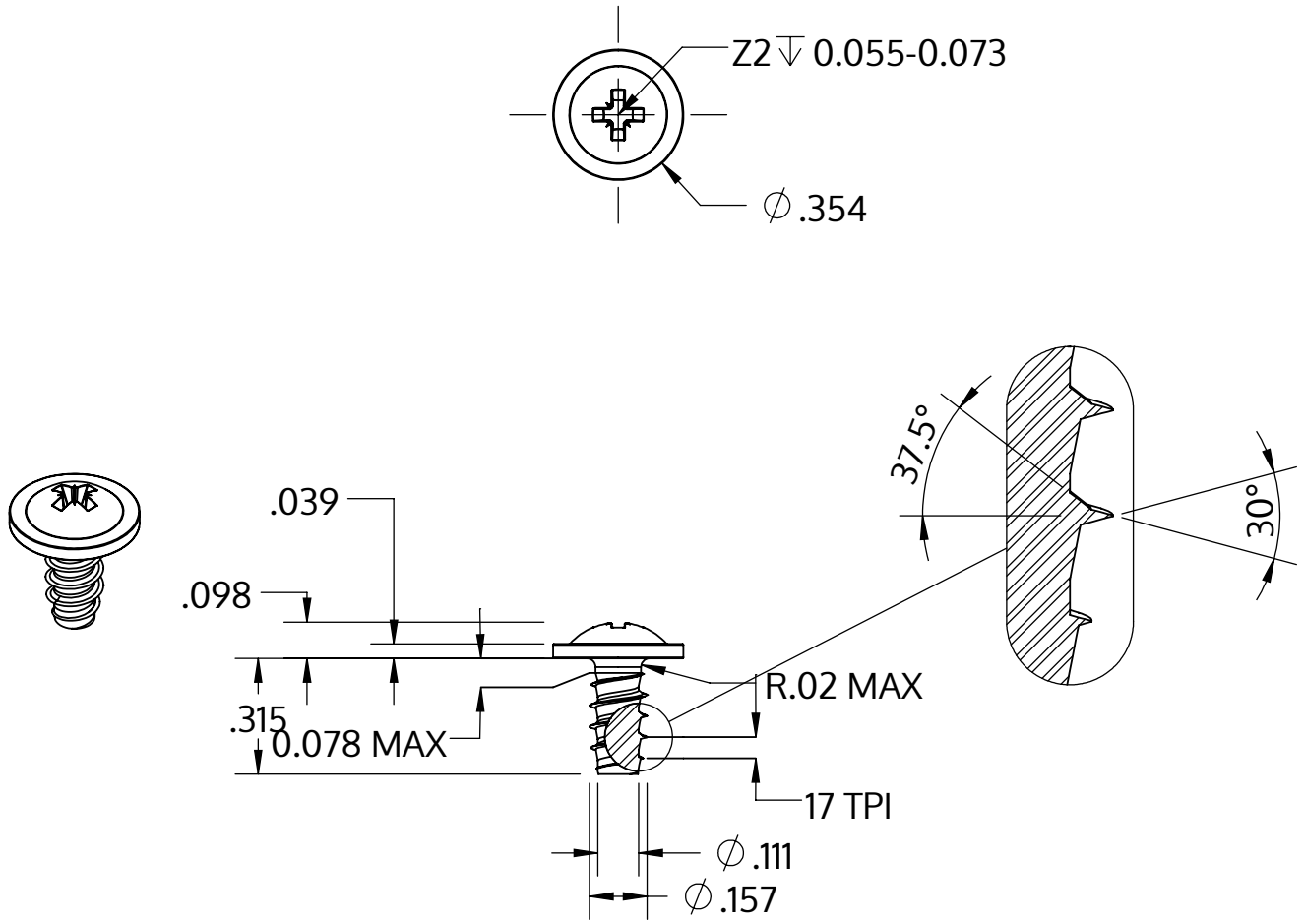

Metric size	M4 x 1.46 mm
US size (converted)	#8-17
	Tolerances [inch]
Length	+/- 0.017
Head diameter	+0 / -0.022
Head height	+/- 0.004
Thread diameter	+0.003 / -0

Beskrivelse	STP21 4.0x8.0 - Z2
Materiale	Stål, forædlet
Overflade	ZnNi sort-passiveret, tempret, forseglet
Vægt	1.196 kg / 1000 stykke

SCREWERK	**STP210400080B**	
_Zoll Zeichnung Größe A	Skalering 2:1	2024-10