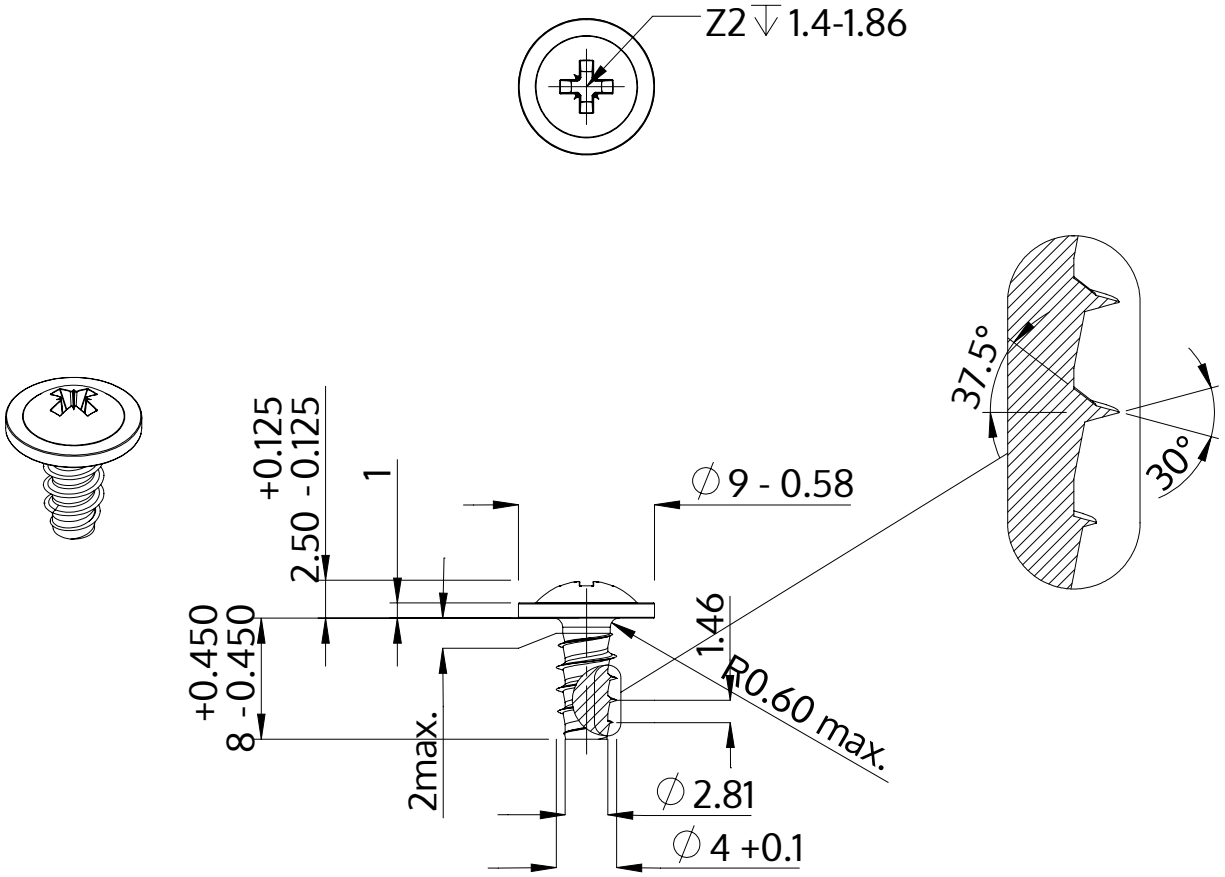

Beskrivelse	STP21 4.0x8.0 - Z2
Materiale	Stål, forædlet
Overflade	ZnNi sort-passiveret, tempret, forseglet
Vægt	1.196 kg / 1000 stykke

SCREWERK	**STP210400080B**	
Metrisk tegning A4	Skalering 2:1	2024-10