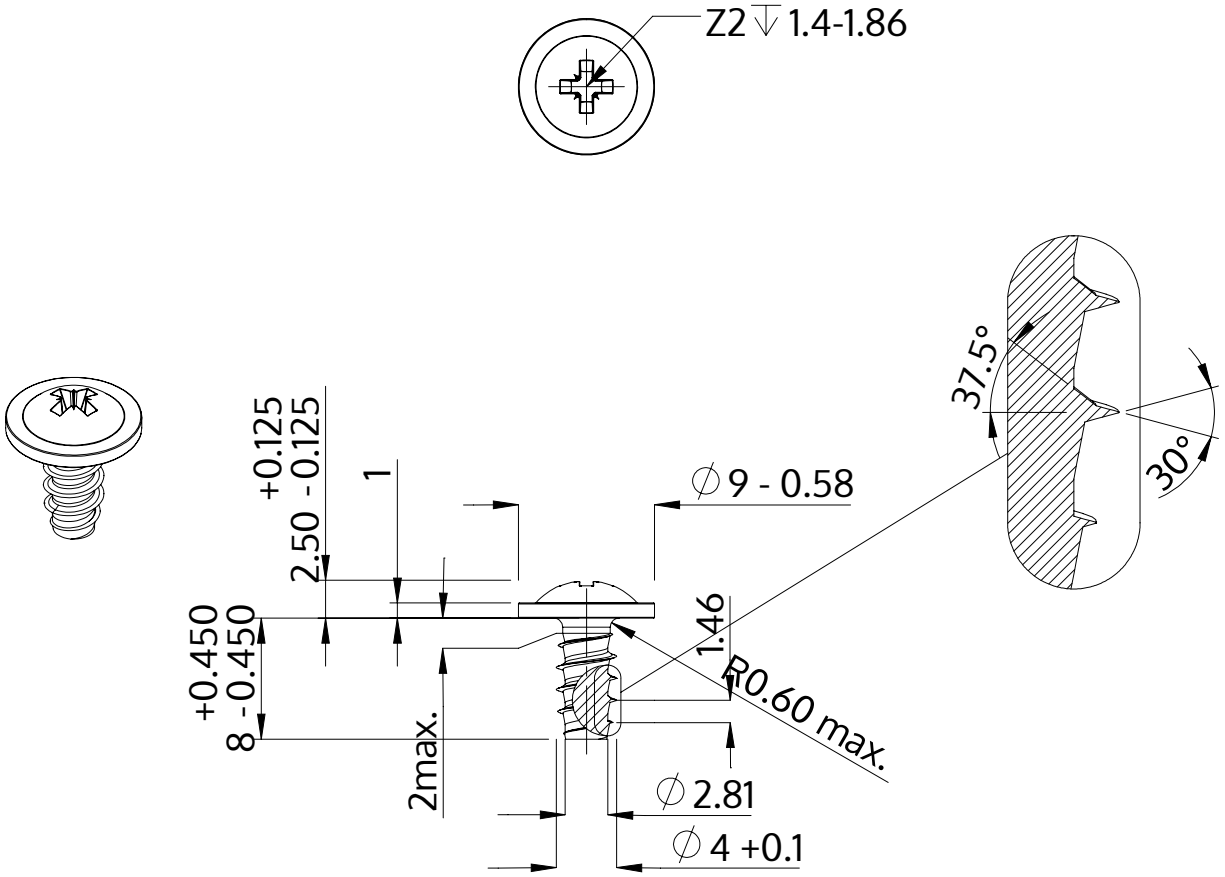

Popis	STP21 4.0x8.0 - Z2
Materiál	Temperovaná ocel
Povrch	ZiNi černá-pasivovaná+temperovaná+utěsněná
Hmotnost	1.104 kg / 1000 Kus

SCREWERK	**STP210400080B**	
Metric výkres A4	Měřítko None:1	2024-04