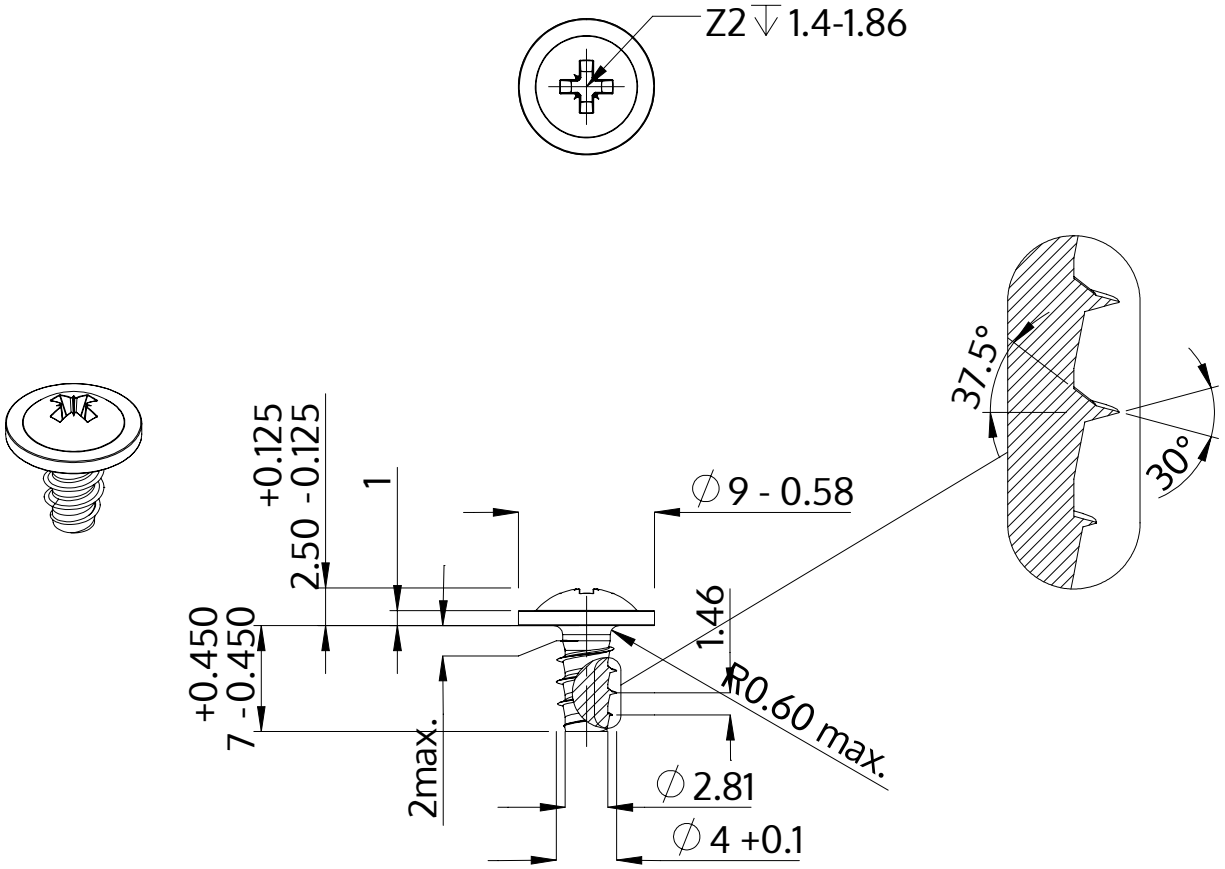

Descrição	STP21 4.0x7.0 - Z2
Material	inox A2
Superfície	Decapado e passivado
Peso	1.135 kg / 1000 peças

SCREWERK	**STP210400070E**	
Desenho Métrico A4	Escala 2:1	2024-10