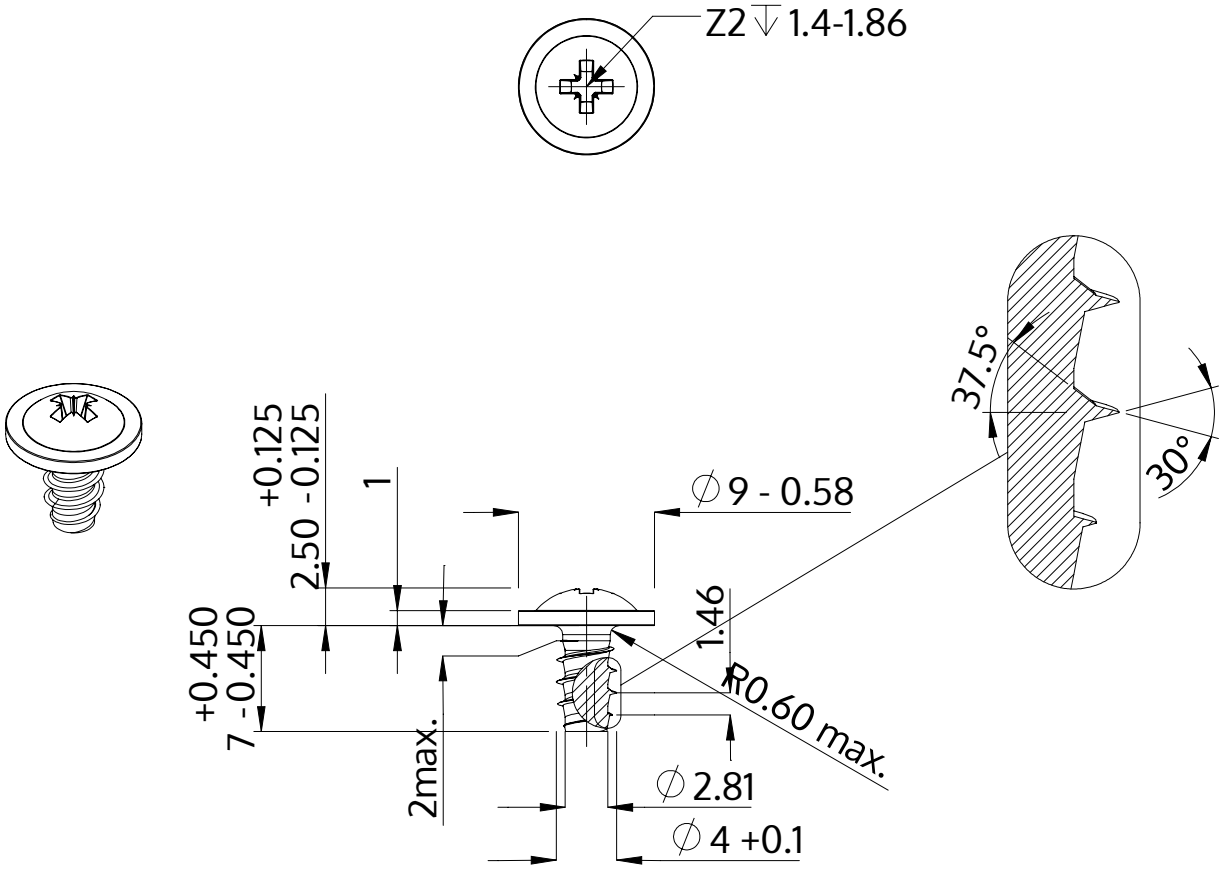

Описание	STP21 4.0x7.0 - Z2
Материал	Нержавеющая сталь A4
Поверхность	Светлый отжиг и пассивация
Вес	1.135 kg / 1000 Штука

SCREWERK	**STP210400070C**	
Метрический чертеж A4	Шкала 2:1	2024-10