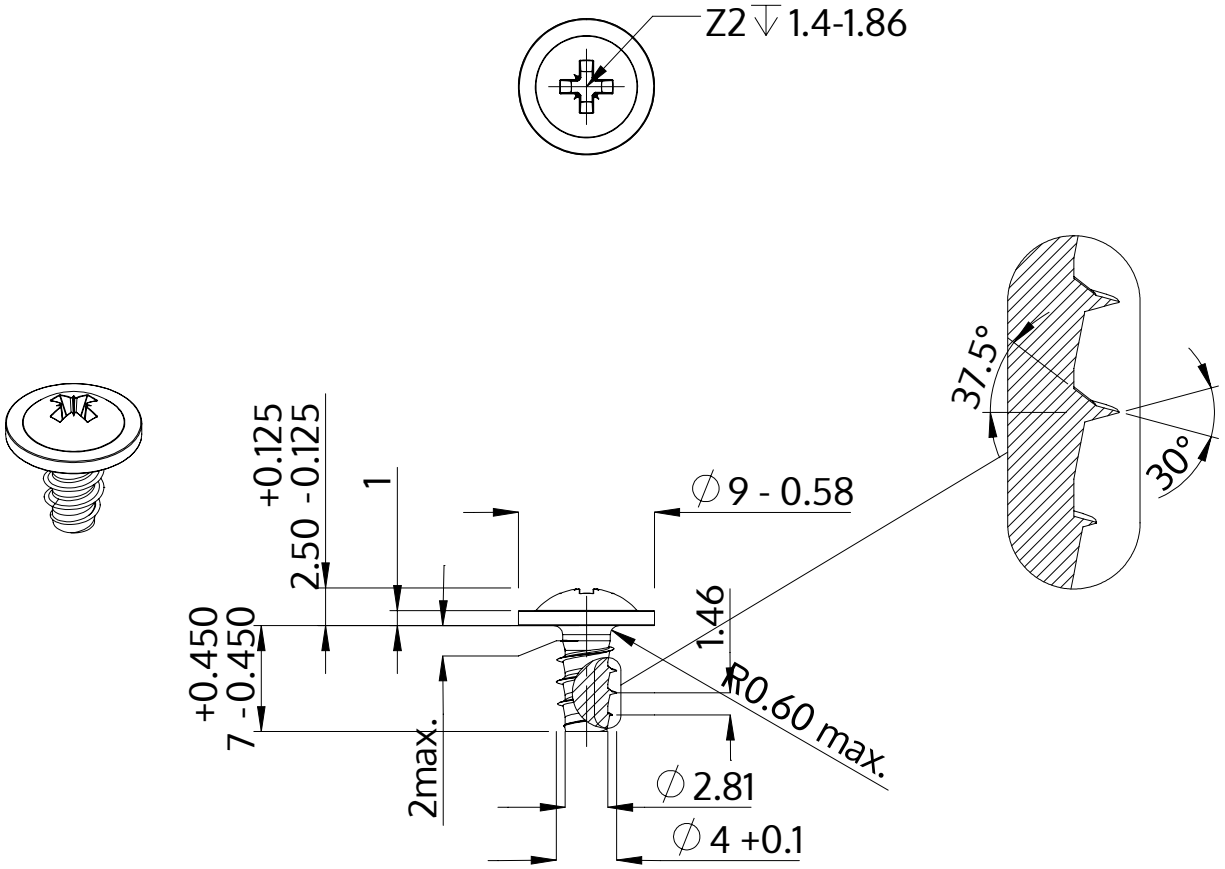

Açıklaması	STP21 4.0x7.0 - Z2
Malzeme	Çelik, sertleştirilmiş
Kaplama	ZnNi siyah-pasifleştirilmiştir, temperlenmistir, kaplanmış
Ağırlık	1.043 kg / 1000 Adet

SCREWERK	**STP210400070B**	
Metrik çizim A4	Ölçeklendirme None:1	2024-04