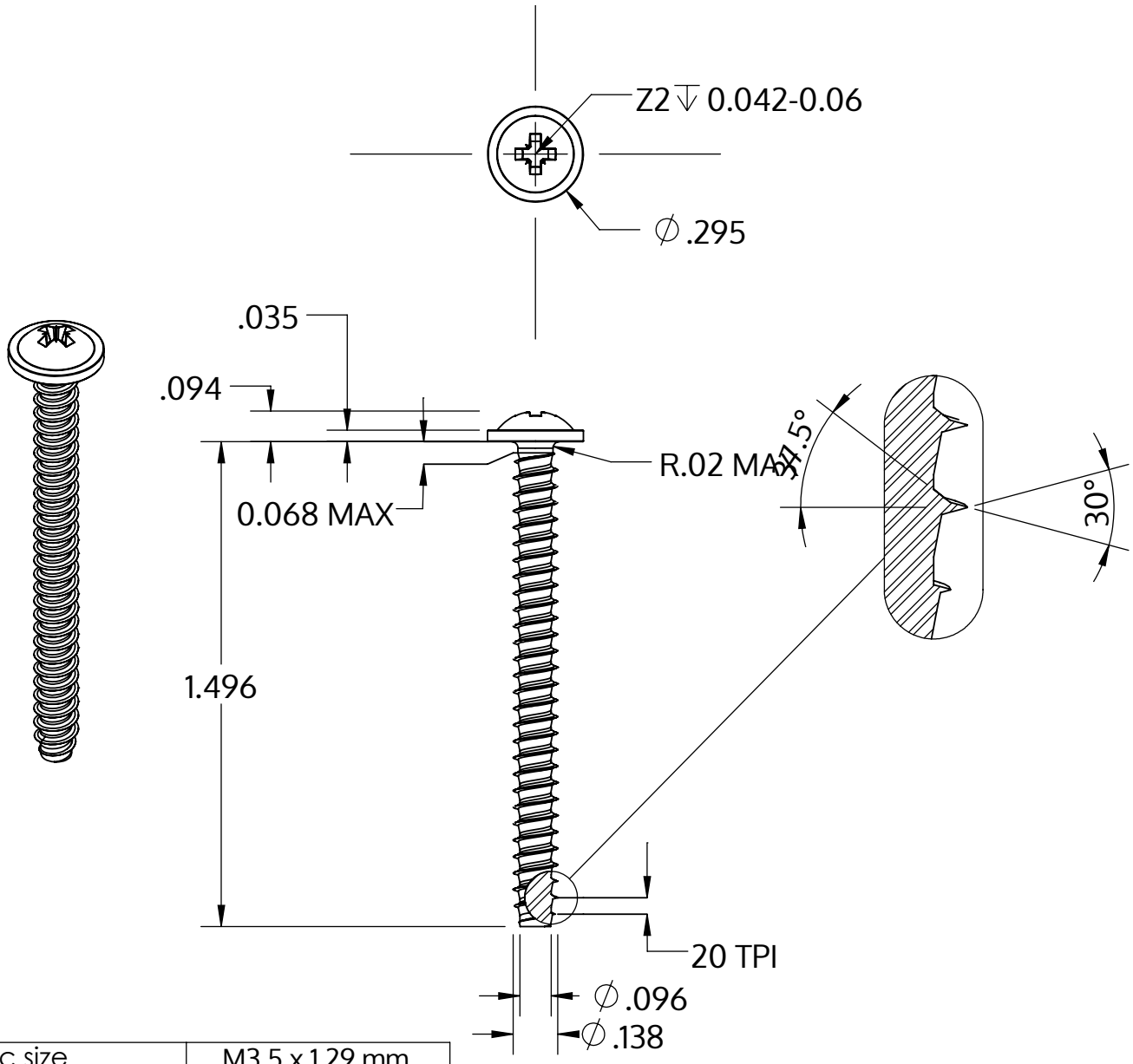

Metric size	M3.5 x 1.29 mm
US size (converted)	#6-20
	Tolerances [inch]
Length	+/- 0.031
Head diameter	+0 / -0.022
Head height	+/- 0.004
Thread diameter	+0.003 / -0

Beskrivelse	STP21 3.5x38.0 - Z2
Materiale	Stål, forædlet
Overflade	galvaniseret 5-7 µm, tempret, blå / transparent passiveret
Vægt	2.224 kg / 1000 stykke

SCREWERK	**STP210350380S**	
_Zoll Zeichnung Größe A	Skalering 2:1	2024-10