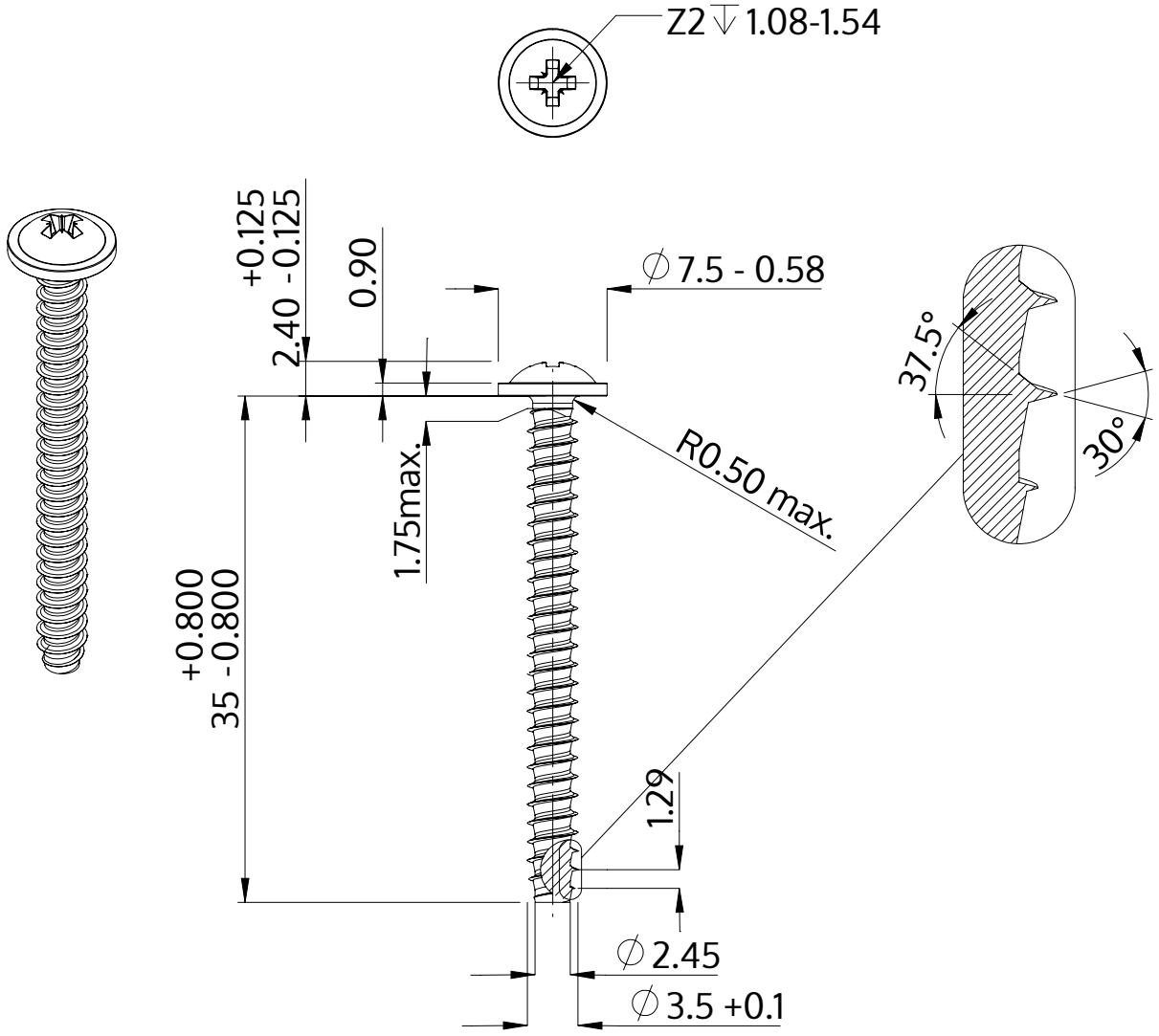

Açıklaması	STP21 3.5x35.0 - Z2
Malzeme	Paslanmaz Çelik A4
Kaplama	Parlak, cilalanmış ve pasifleştirilmiştir
Ağırlık	2.082 kg / 1000 Adet

SCREWERK	**STP210350350C**	
Metrik çizim A4	Ölçeklendirme 2:1	2024-10