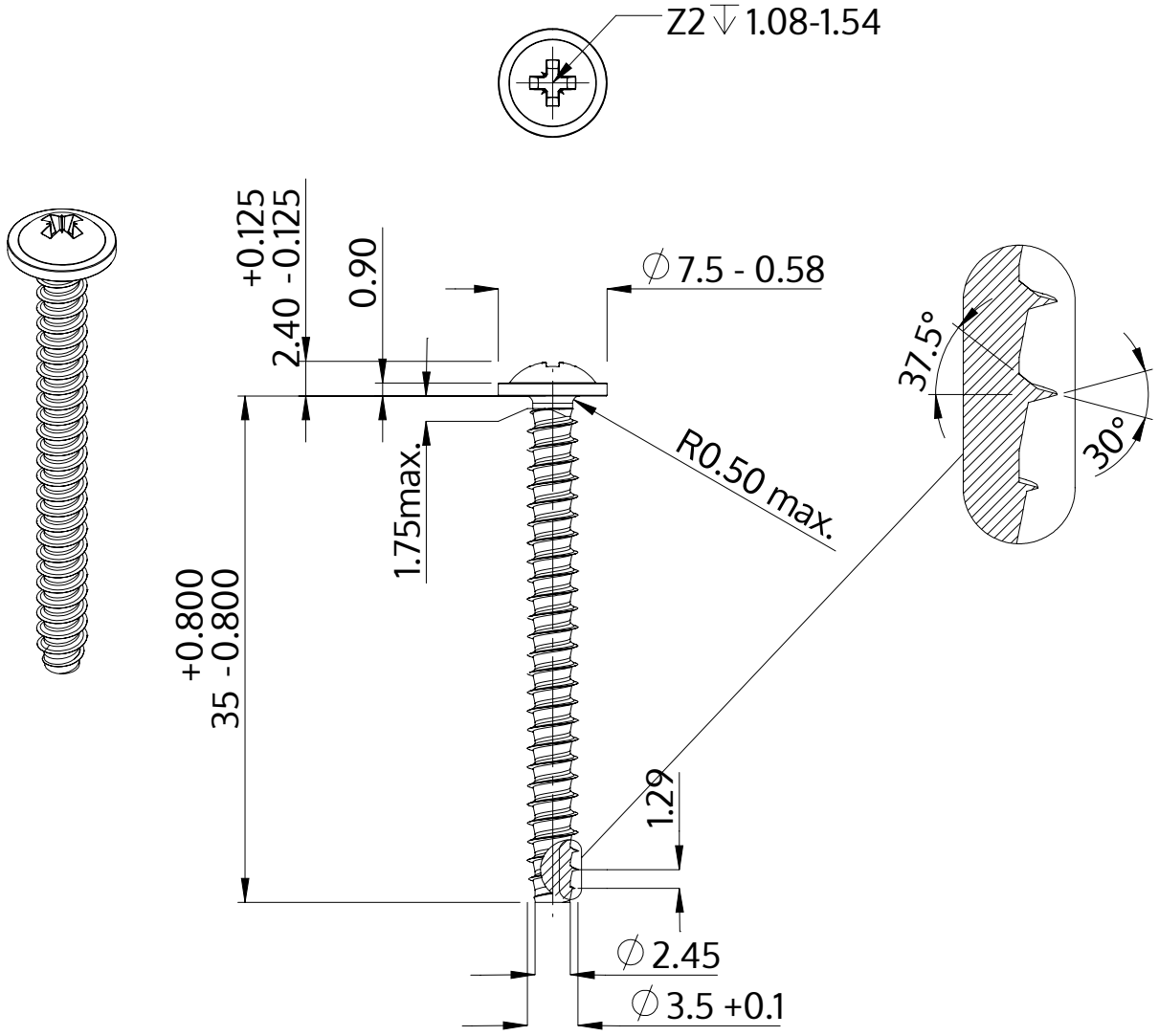

Description	STP21 3.5x35.0 - Z2
Matière	acier inoxydable A4
Surface	brillant décapé et passivé
Poids	2.082 kg / 1000 Unité

SCREWERK	**STP210350350C**	
Dessin métrique A4	Redimensionner None:1	2024-04