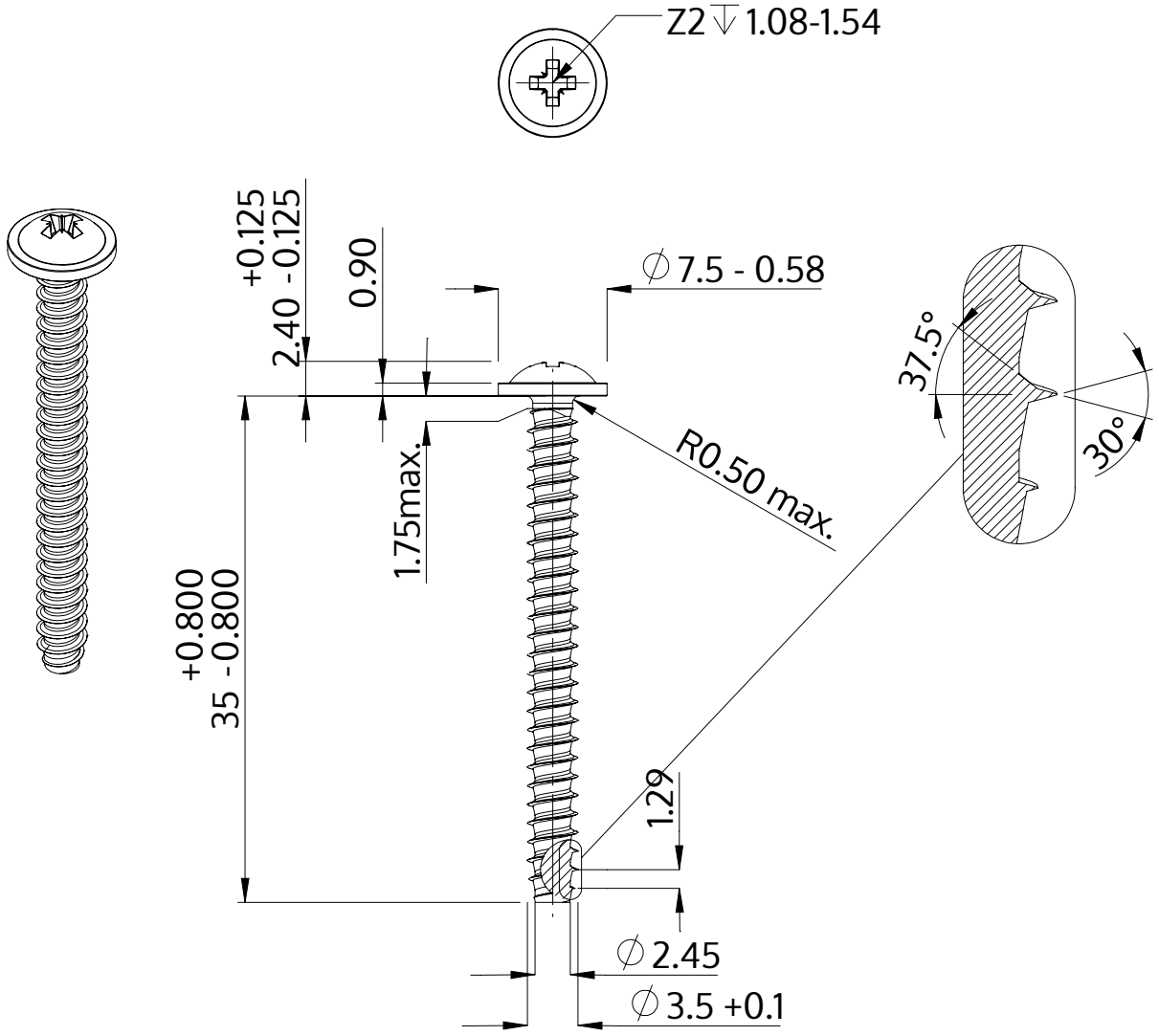

Descrição	STP21 3.5x35.0 - Z2
Material	aço, endurecido
Superfície	Zincado Niquelado Galvanizado, Passivado negro
Peso	2.082 kg / 1000 peças

SCREWERK	**STP210350350B**	
Desenho Métrico A4	Escala None:1	2024-04