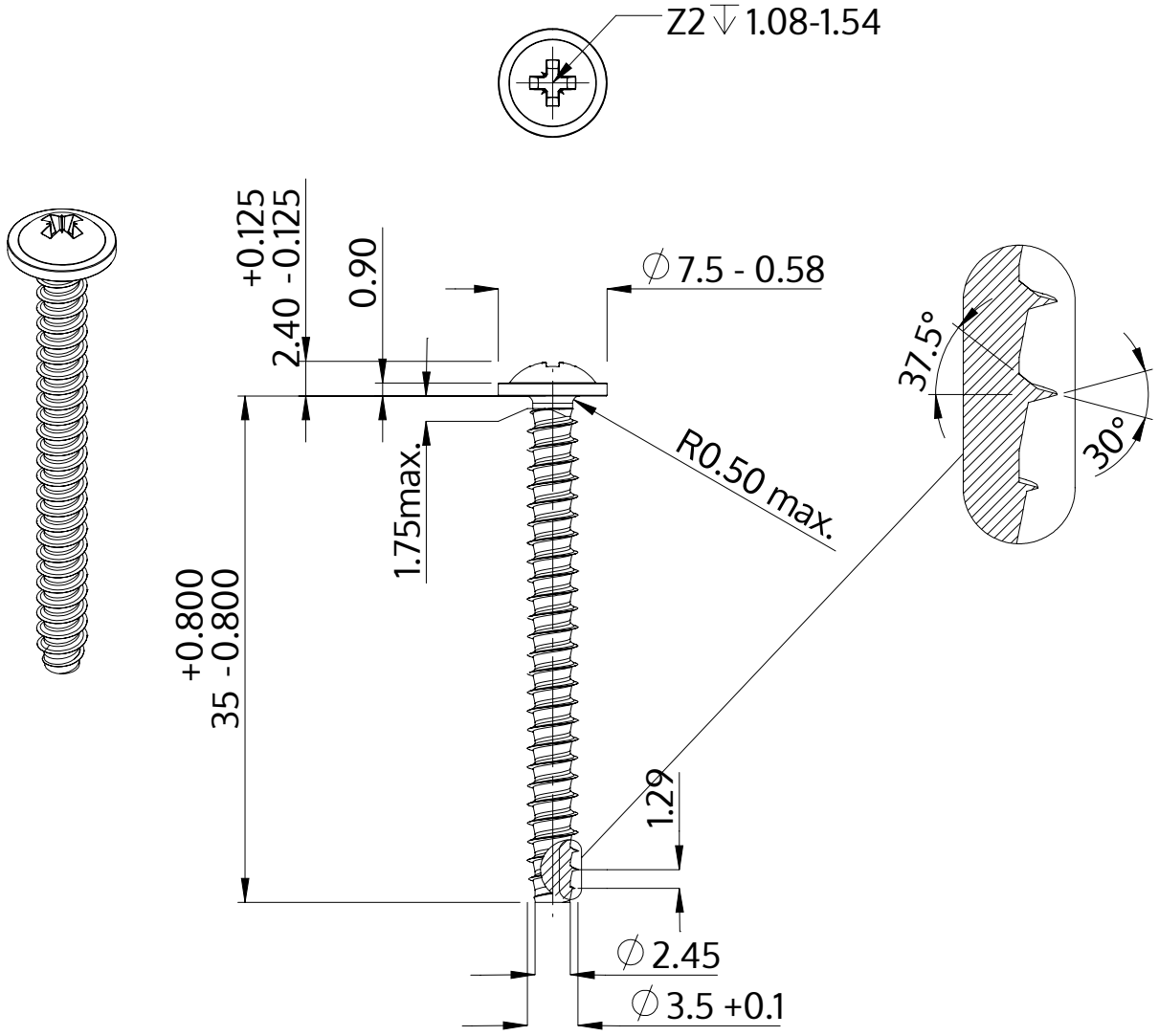

Beskrivelse	STP21 3.5x35.0 - Z2
Materiale	Stål, forædlet
Overflade	ZnNi sort-passiveret, tempret, forseglet
Vægt	2.082 kg / 1000 stykke

SCREWERK	**STP210350350B**	
Metrisk tegning A4	Skalering 2:1	2024-10