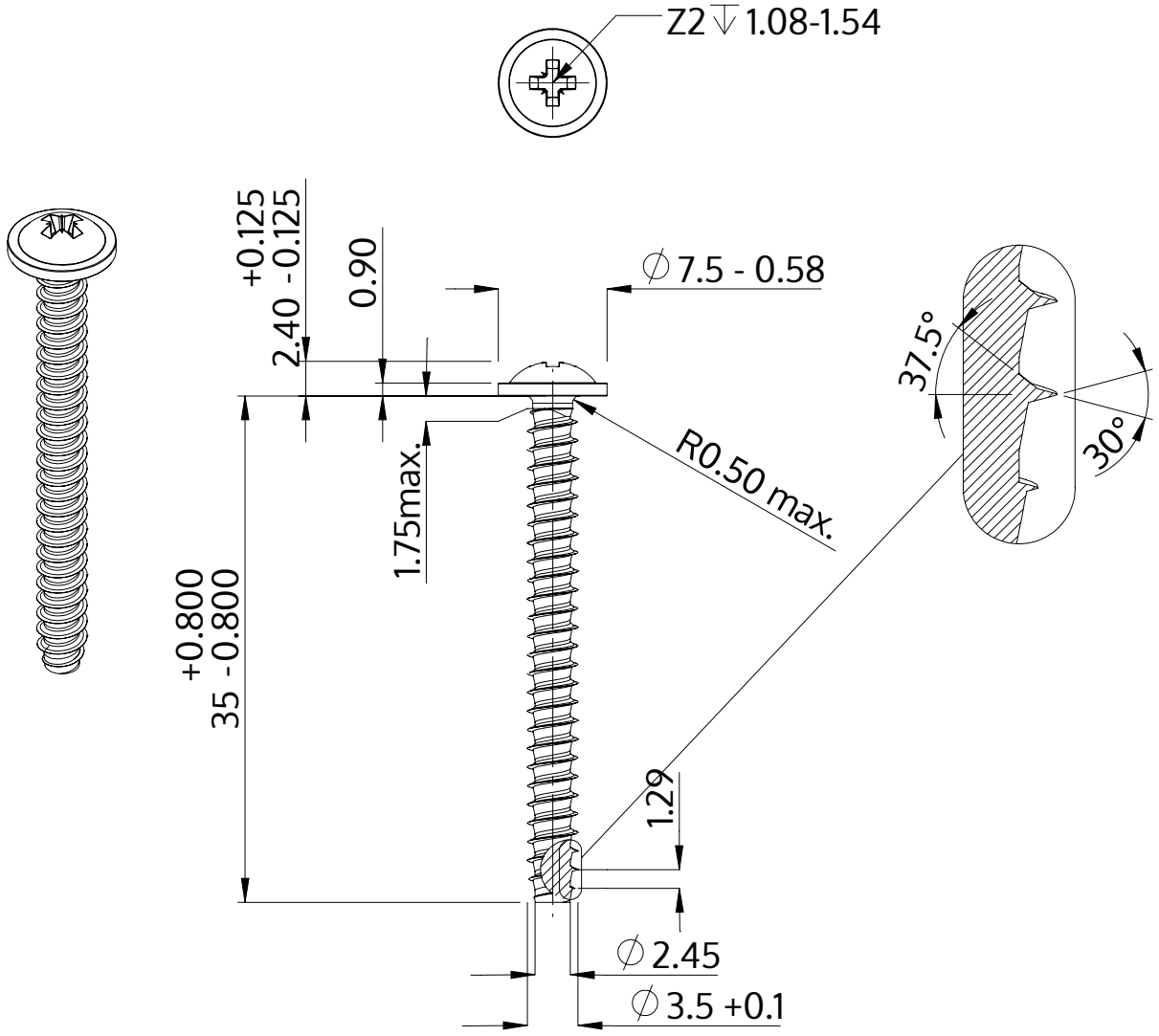

Popis	STP21 3.5x35.0 - Z2
Materiál	Temperovaná ocel
Povrch	ZiNi černá-pasivovaná+temperovaná+utěsněná
Hmotnost	2.082 kg / 1000 Kus

SCREWERK	**STP210350350B**	
Metric výkres A4	Měřítko 2:1	2024-10