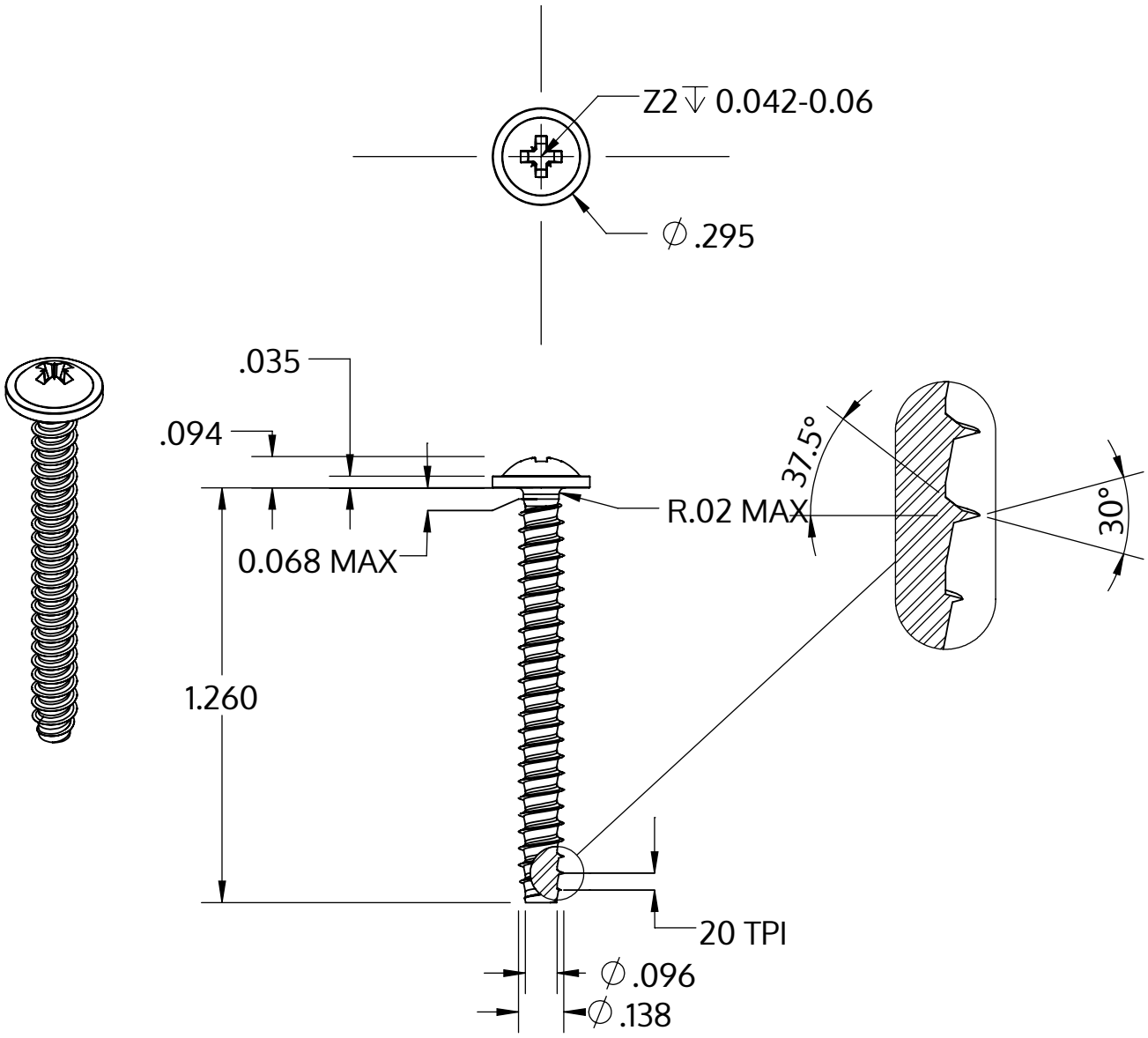


| | |
|---|---|
| Metric size | M3.5 x 1.29 mm |
| US size (converted) | #6-20 |
| | Tolerances [inch] |
| Length | +/- 0.031 |
| Head diameter | +0 / -0.022 |
| Head height | +/- 0.004 |
| Thread diameter | +0.003 / -0 |

| | |
|---|---|
| Описание | STP21 3.5x32.0 - Z2 |
| Материал | стомана, закалена |
| Повърхност | Цинково покритие 5-7 µm,топлинна обработка, синьо / прозрачно пасивиране |
| Тегло | 1.941 kg / 1000 Бройка |

| | | |
|---|---|---|
| SCREWERK | **STP210350320S** | |
| _Zoll Zeichnung Größe A | Мащаб 2:1 | 2024-10 |