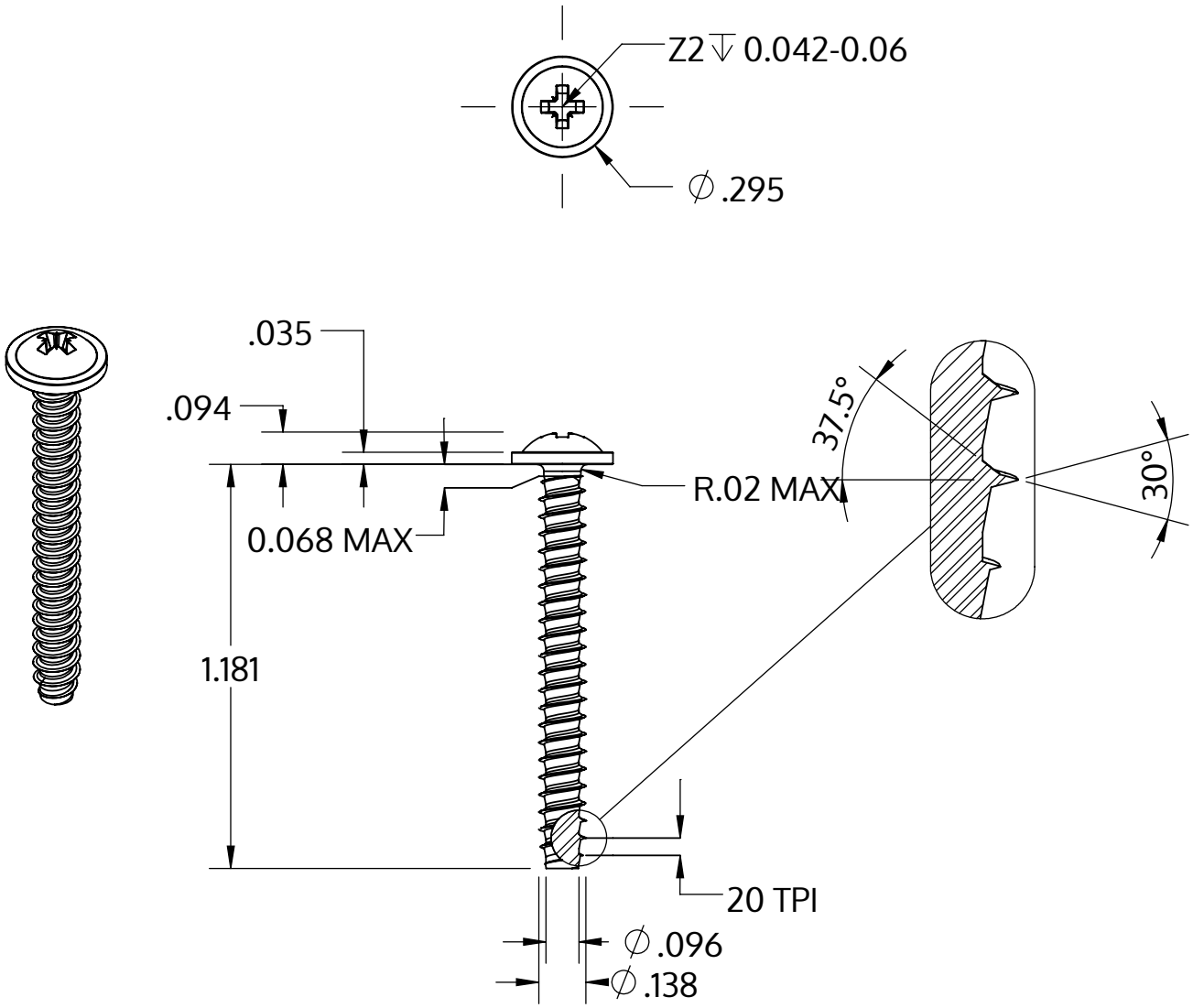

Metric size	M3.5 x 1.29 mm
US size (converted)	#6-20
	Tolerances [inch]
Length	+/- 0.025
Head diameter	+0 / -0.022
Head height	+/- 0.004
Thread diameter	+0.003 / -0

Descripción	STP21 3.5x30.0 - Z2
Material	Acero Inoxidable A2
Superficie	Laminado brillante, barnizado y pasivado
Peso	1.846 kg / 1000 Piezas

SCREWERK	**STP210350300E**	
_Zoll Zeichnung Größe A	Escalada 2:1	2024-10