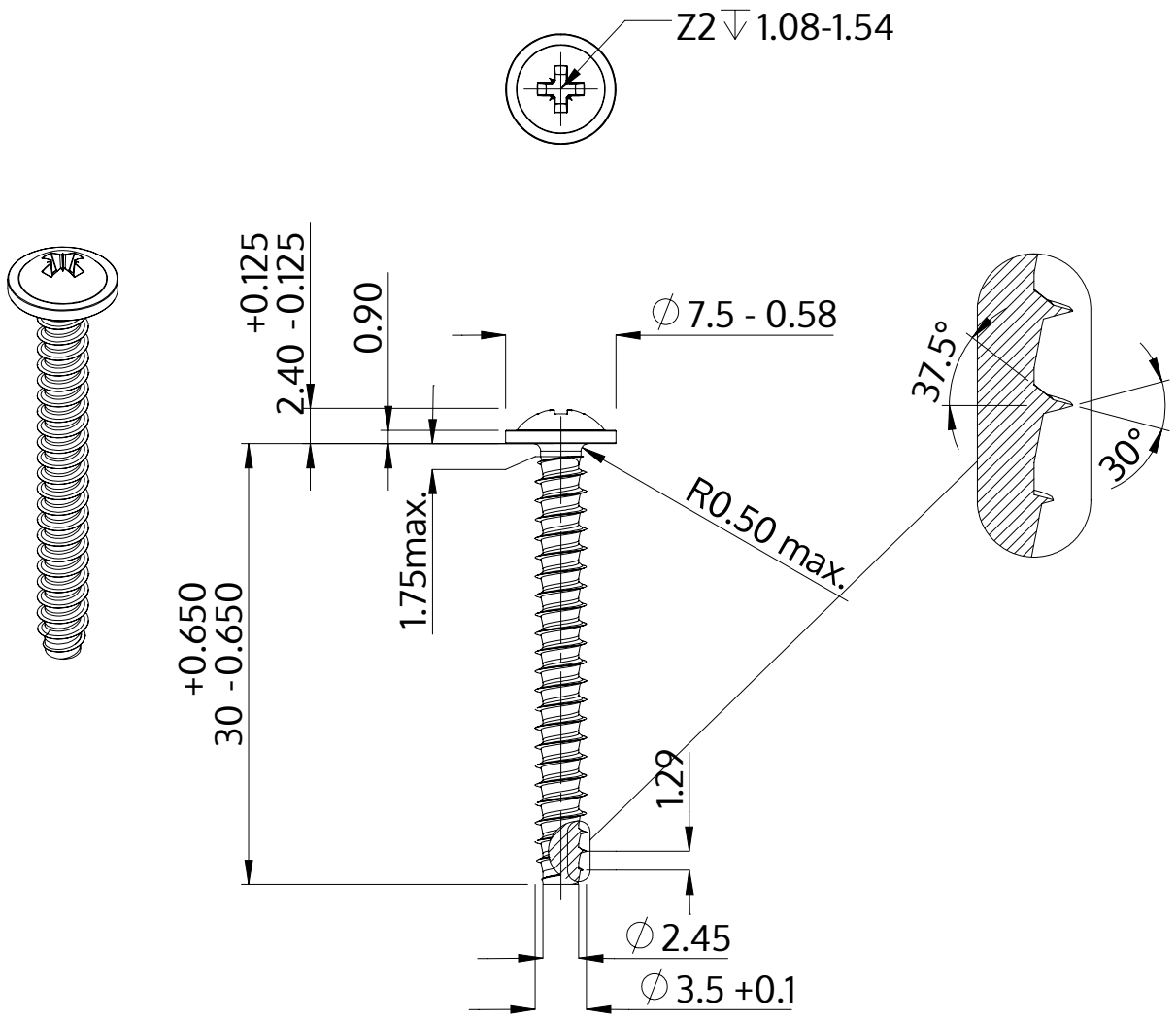

Descripción	STP21 3.5x30.0 - Z2
Material	Acero Inoxidable A2
Superficie	Laminado brillante, barnizado y pasivado
Peso	1.846 kg / 1000 Piezas

SCREWERK	**STP210350300E**	
Diseño métrico	Escalada 2:1	2024-10