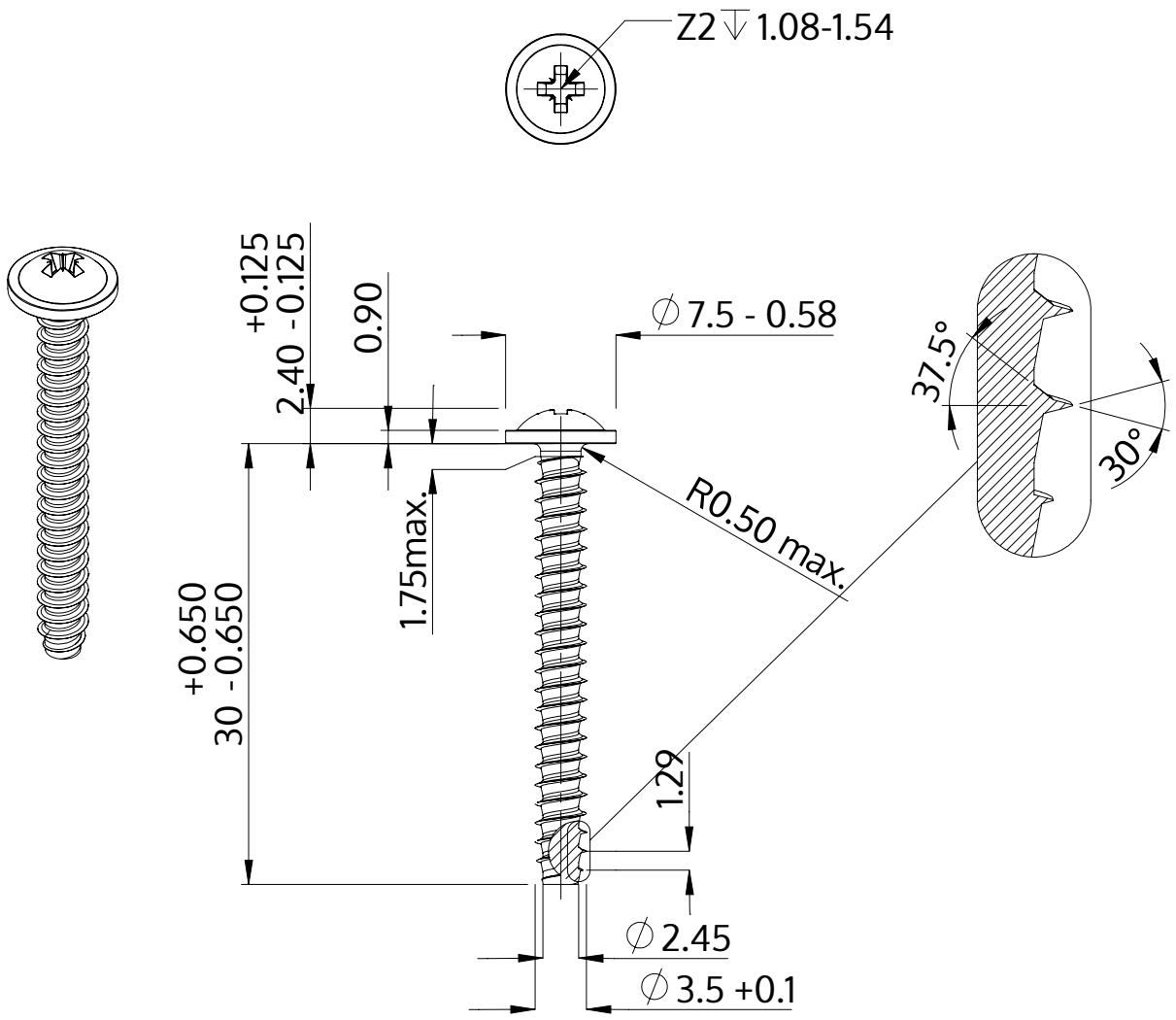

Beschreibung	STP21 3.5x30.0 - Z2
Werkstoff	Edelstahl A4
Oberfläche	blank, gebeizt und passiviert
Gewicht	1.846 kg / 1000 Stück

SCREWERK	**STP210350300C**	
Metrische Zeichnung A4	Skalierung 2:1	2024-10