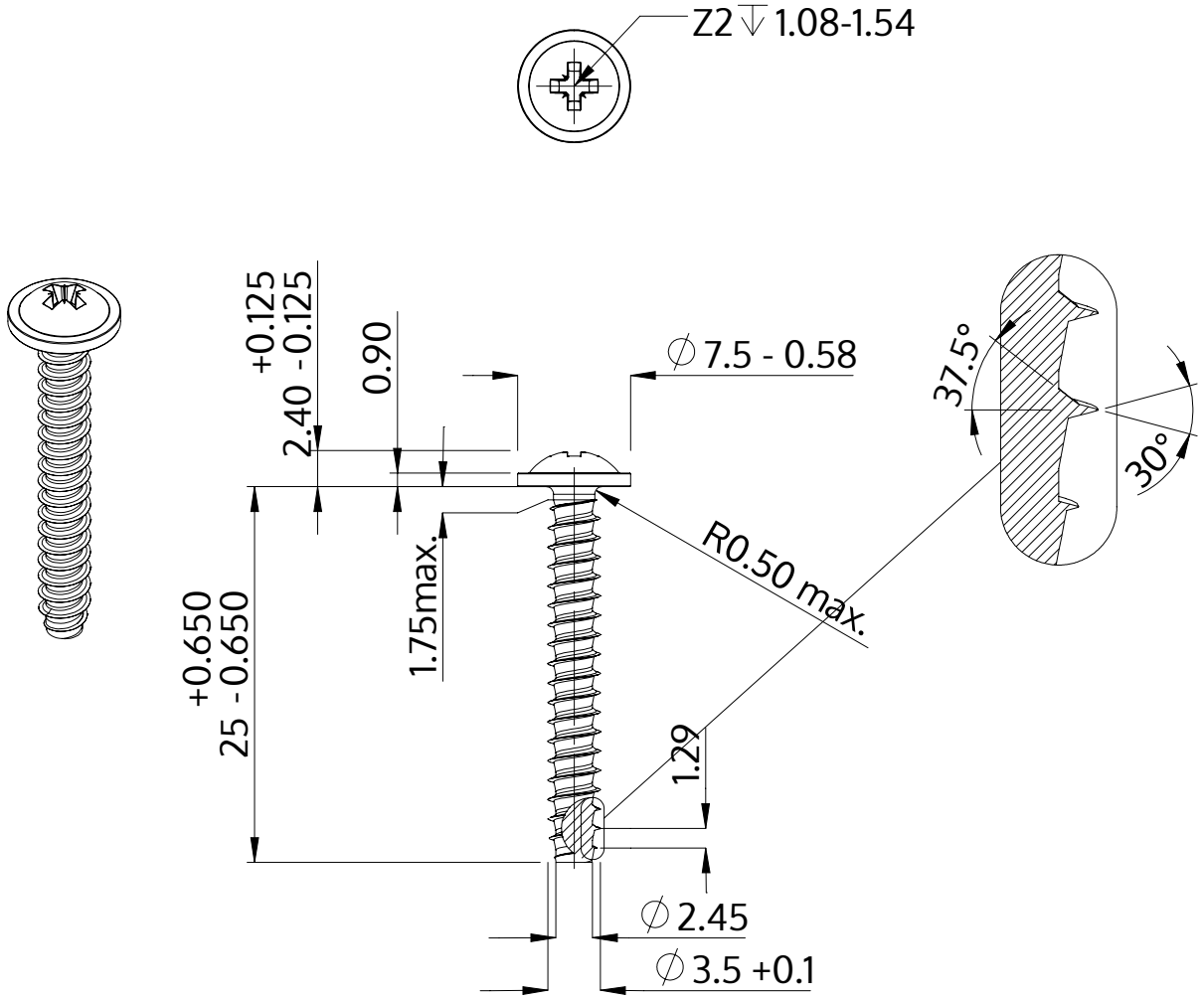

Descripción	STP21 3.5x25.0 - Z2
Material	Acero Inoxidable A2
Superficie	Laminado brillante, barnizado y pasivado
Peso	1.610 kg / 1000 Piezas

SCREWERK	**STP210350250E**	
Diseño métrico	Escalada 2:1	2024-10