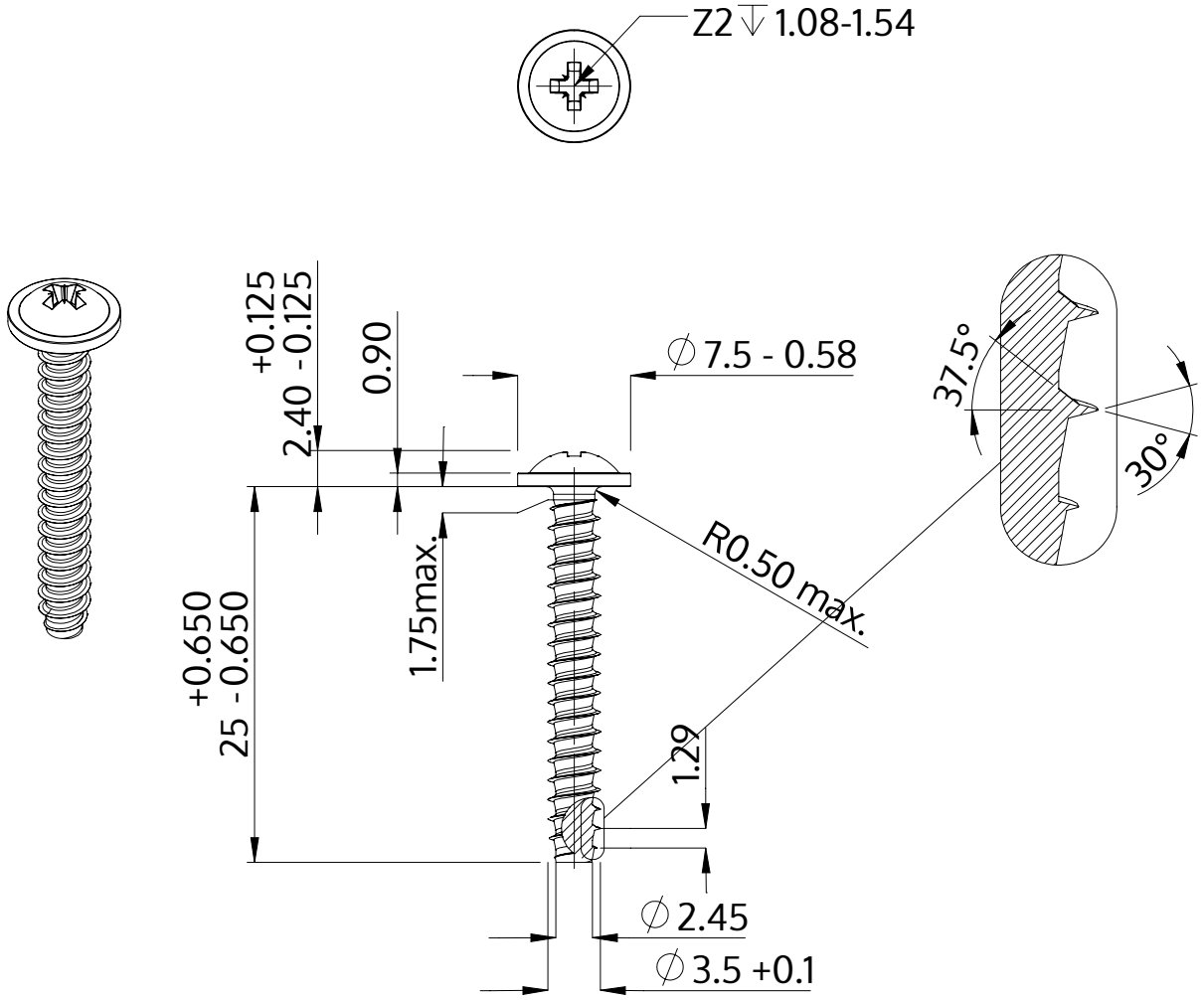

Descriere	STP21 3.5x25.0 - Z2
Material	oţel inoxidabil A4
Exterior	neacoperit, murat și pasivat
Greutate	1.610 kg / 1000 unități

SCREWERK	**STP210350250C**	
Desen metric A4	Scalarea 2:1	2024-10