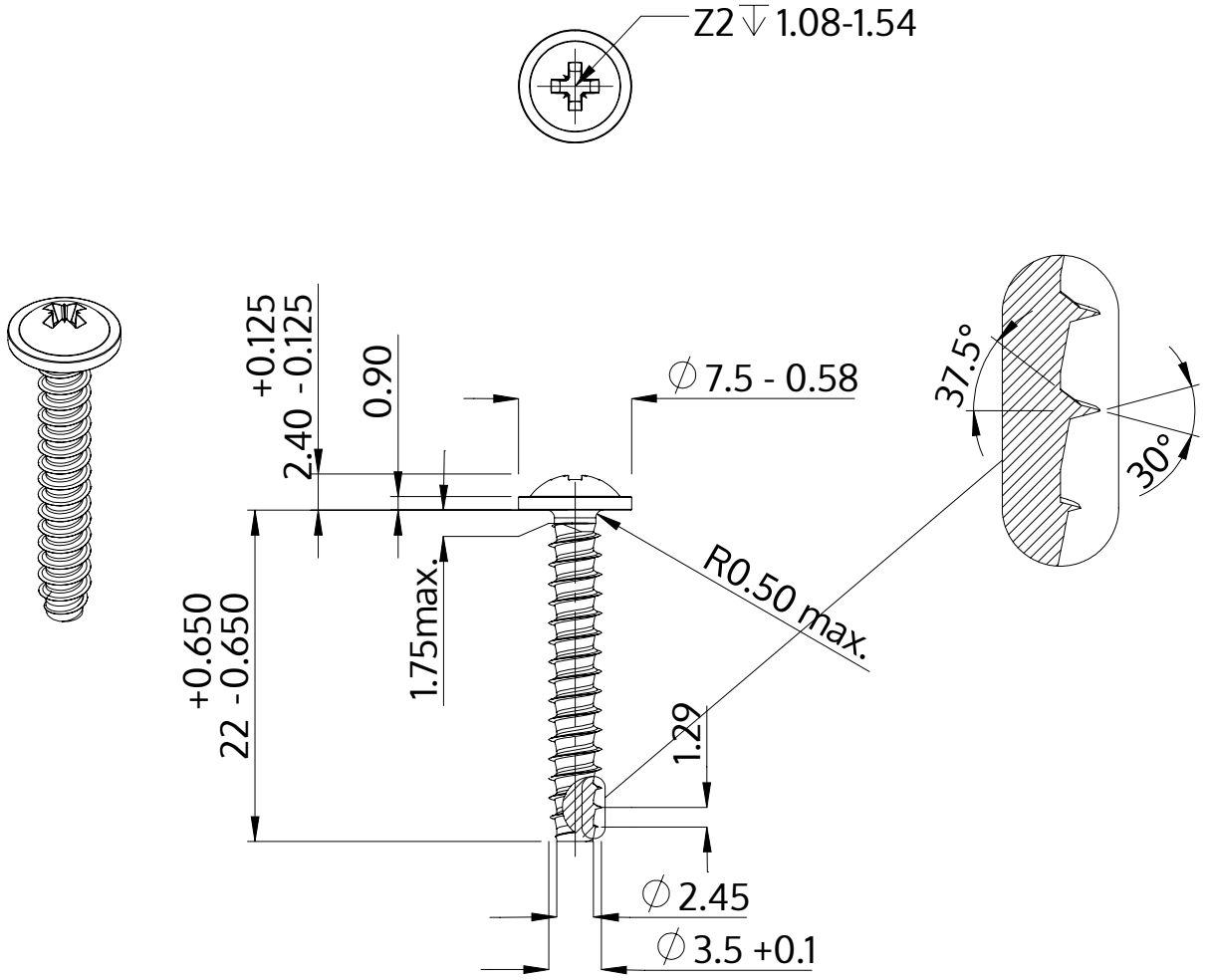

Beschrijving	STP21 3.5x22.0 - Z2
Materiaal	roestvrij staal A4
Oppervlak	blank, geetst en gepassieveerd
Gewicht	1.468 kg / 1000 stuk

SCREWERK	**STP210350220C**	
Metrische tekening A4	Schaal 2:1	2024-10