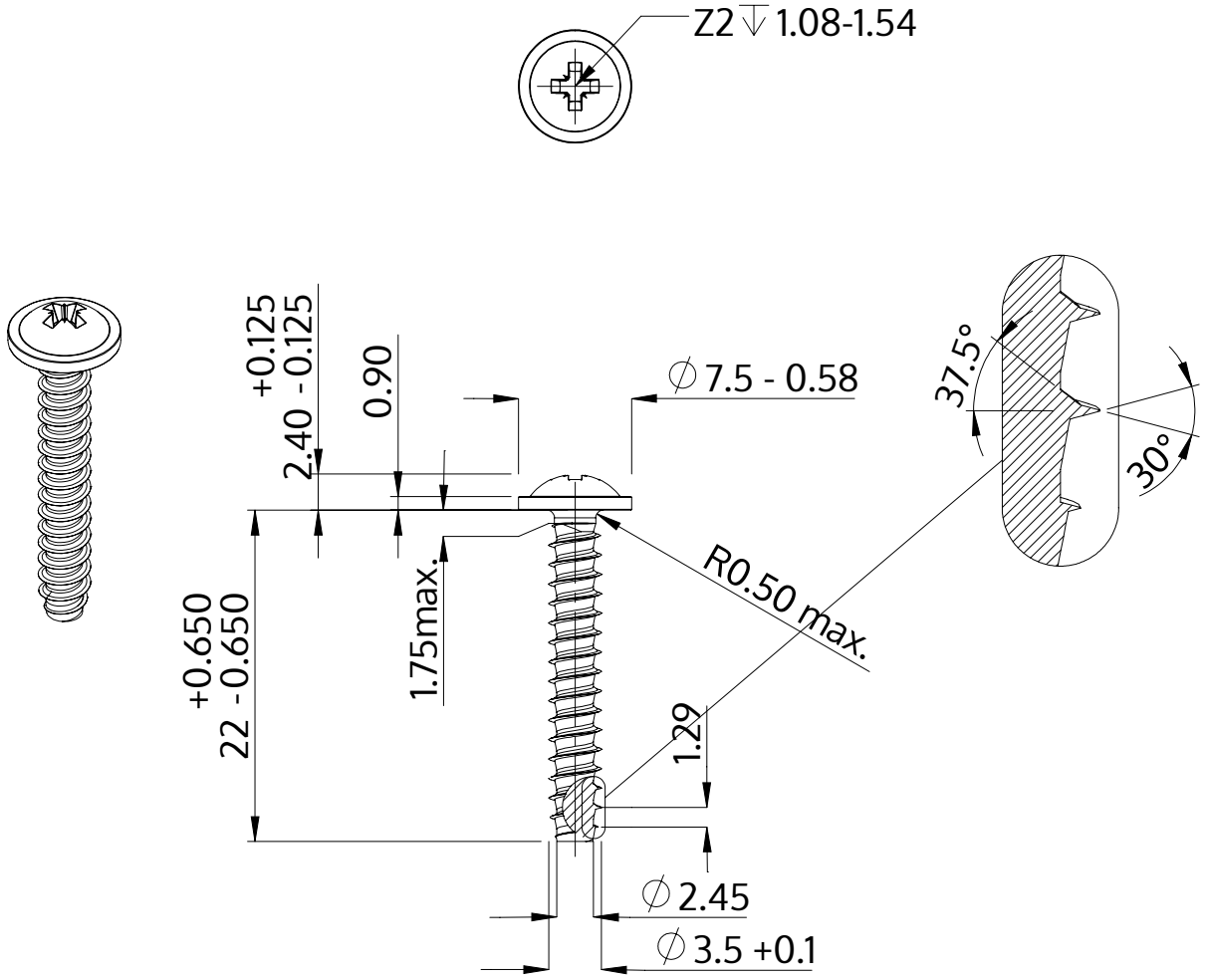

Açıklaması	STP21 3.5x22.0 - Z2
Malzeme	Çelik, sertleştirilmiş
Kaplama	ZnNi siyah-pasifleştirilmiştir, temperlenmistir, kaplanmış
Ağırlık	1.468 kg / 1000 Adet

SCREWERK	**STP210350220B**	
Metrik çizim A4	Ölçeklendirme 2:1	2024-10