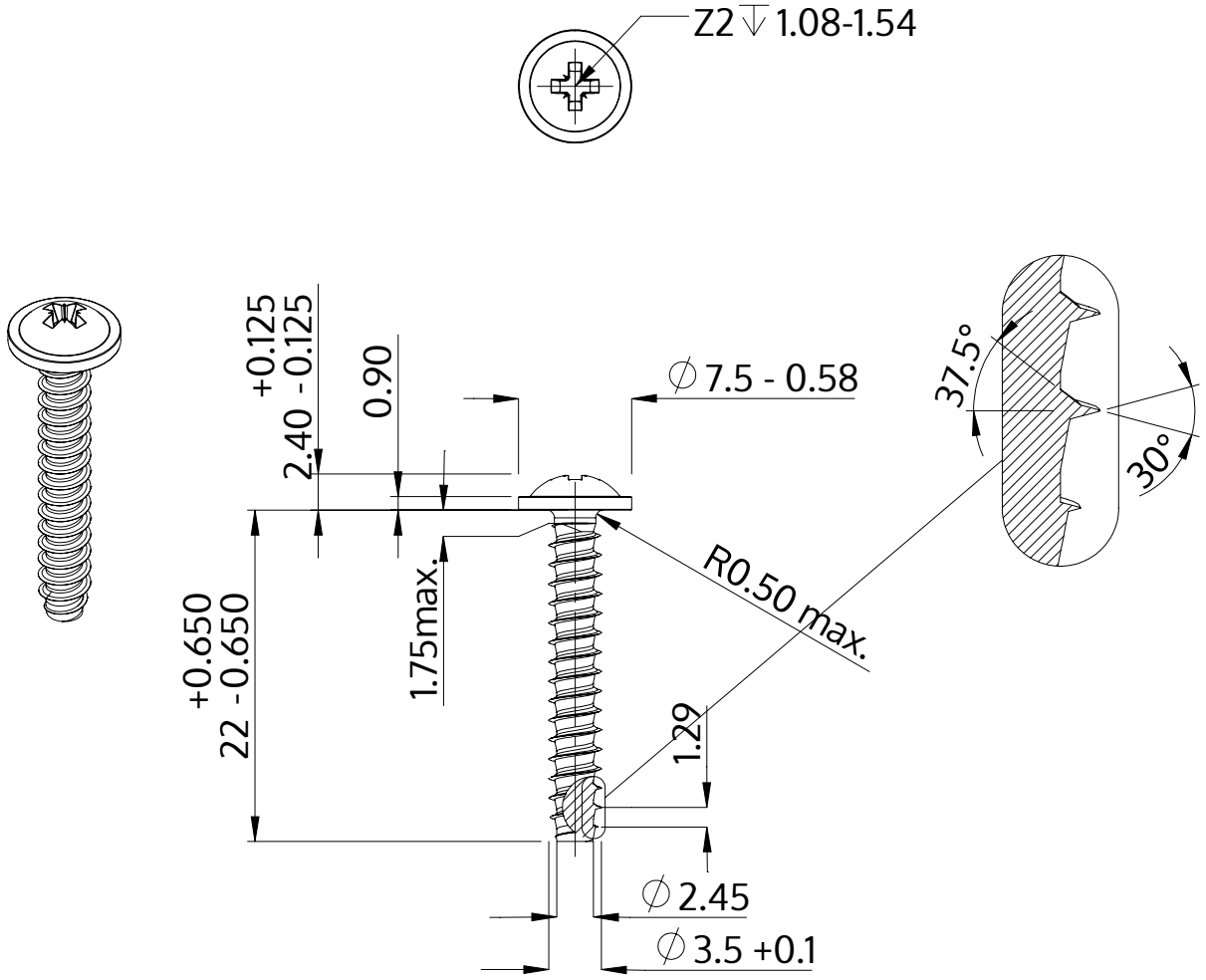

Beschreibung	STP21 3.5x22.0 - Z2
Werkstoff	Stahl, vergütet
Oberfläche	ZnNi min. 5µm, schwarz passiviert, getempert, versiegelt
Gewicht	1.468 kg / 1000 Stück

SCREWERK	**STP210350220B**	
Metrische Zeichnung A4	Skalierung 2:1	2024-10