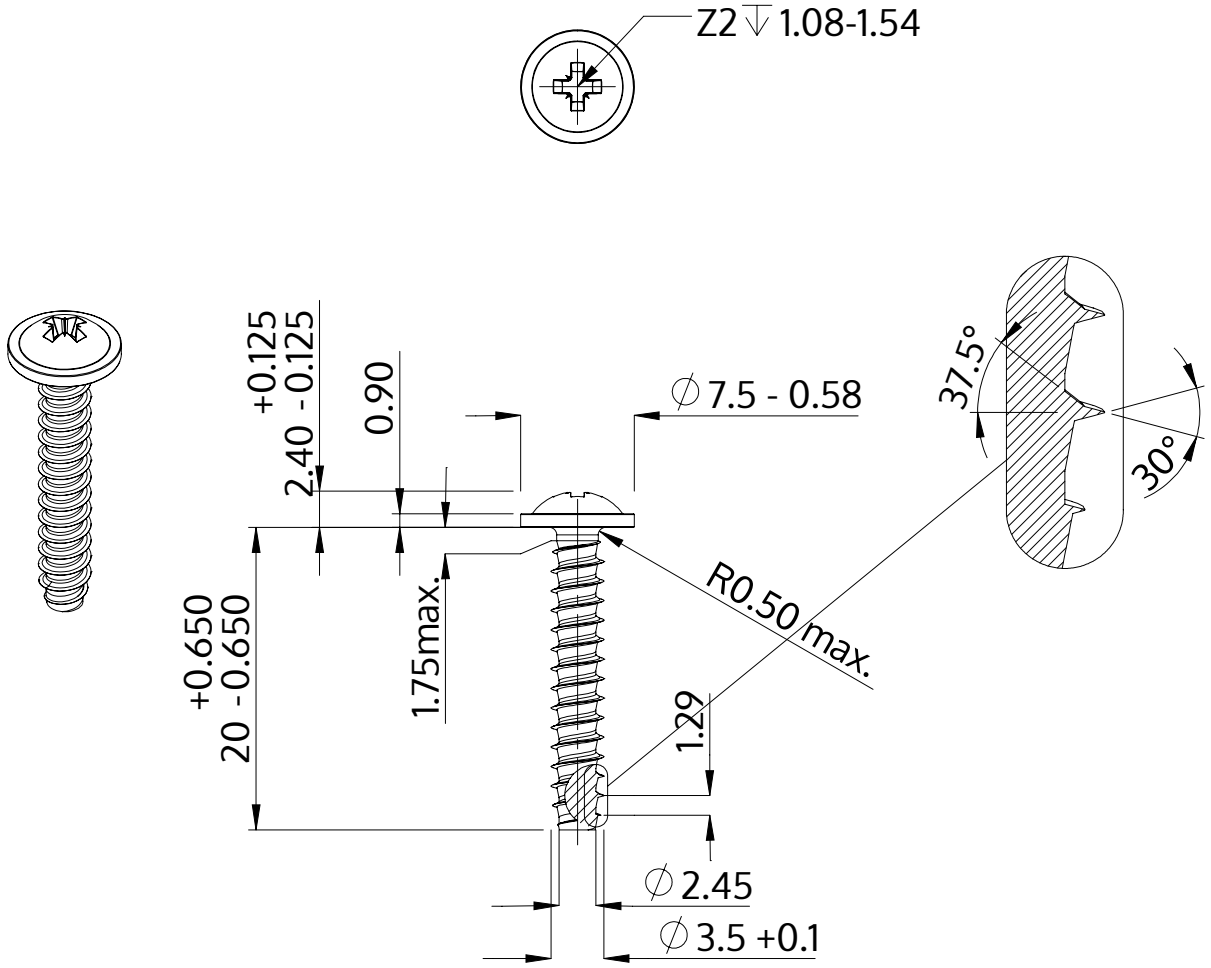

Popis	STP21 3.5x20.0 - Z2
Materiál	Temperovaná ocel
Povrch	Pozinkovaná 5-7 µm, temperovaná, modrá, pasivovaná průhledně
Hmotnost	1.374 kg / 1000 Kus

SCREWERK	**STP210350200S**	
Metric výkres A4	Měřítko 2:1	2024-10