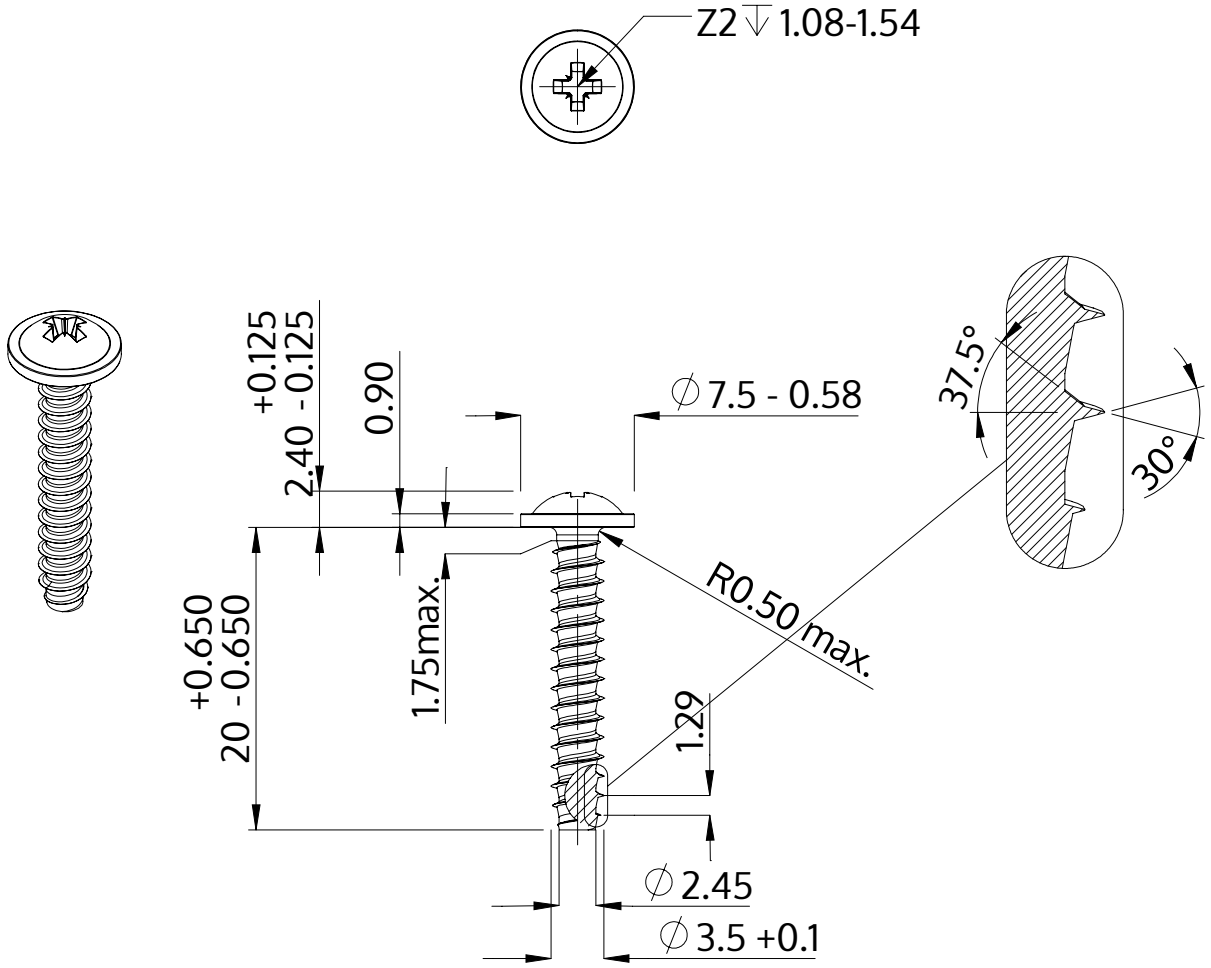

Description	STP21 3.5x20.0 - Z2
Matière	acier inoxydable A4
Surface	brillant décapé et passivé
Poids	1.374 kg / 1000 Unité

SCREWERK	**STP210350200C**	
Dessin métrique A4	Redimensionner 2:1	2024-10