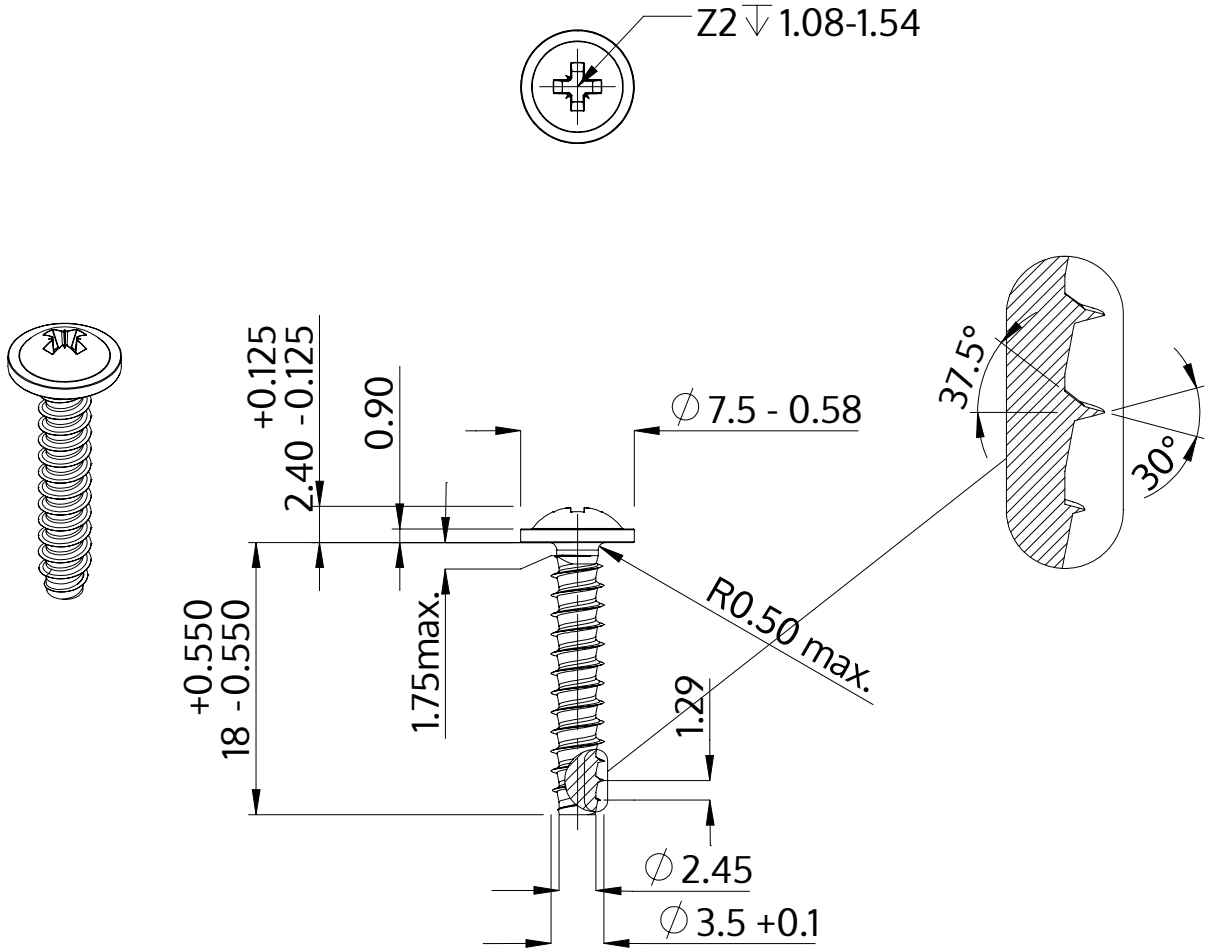

Popis	STP21 3.5x18.0 - Z2
Materiál	Temperovaná ocel
Povrch	Pozinkovaná 5-7 µm, temperovaná, modrá, pasivovaná průhledně
Hmotnost	1.279 kg / 1000 Kus

SCREWERK	**STP210350180S**	
Metric výkres A4	Měřítko 2:1	2024-05