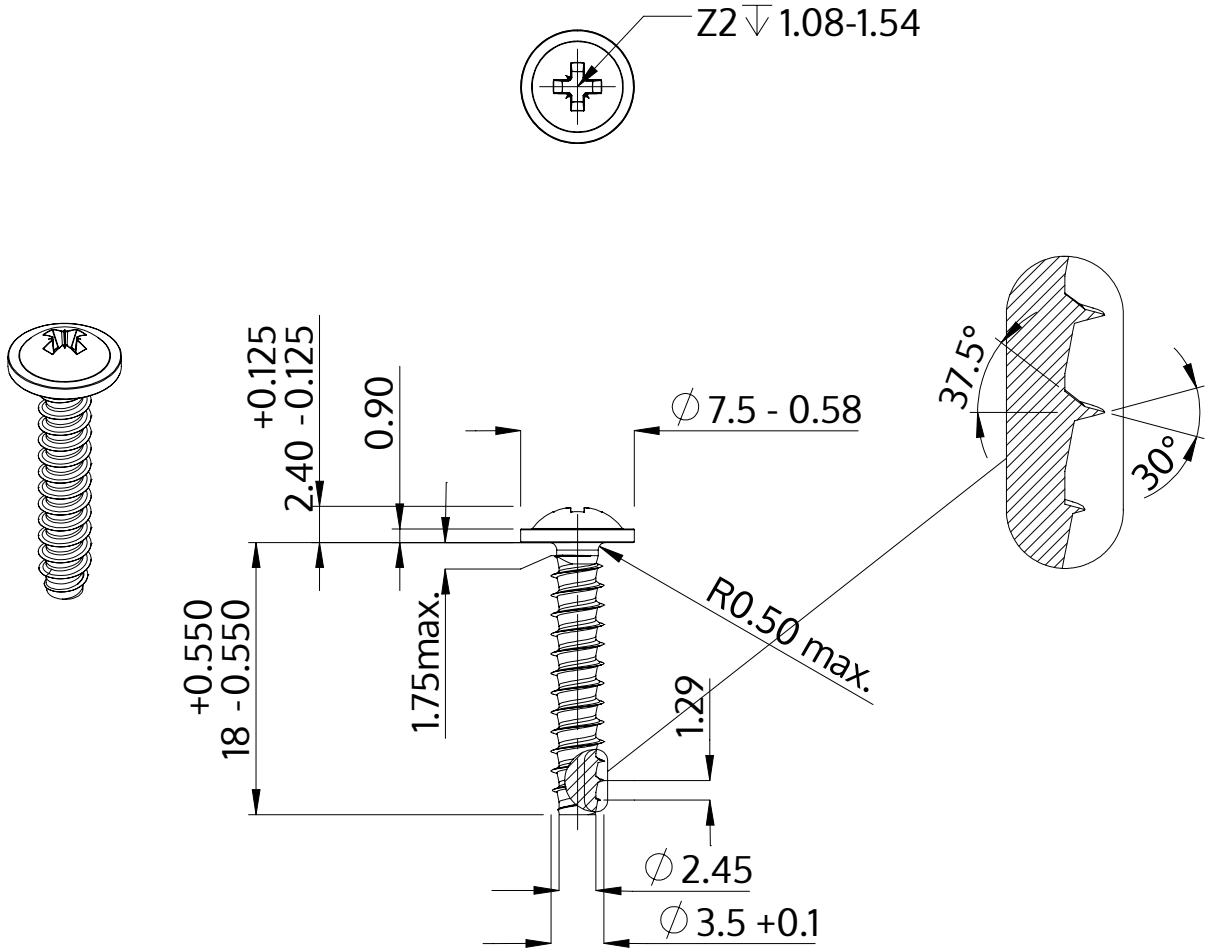

Açıklaması	STP21 3.5x18.0 - Z2
Malzeme	Çelik, sertleştirilmiş
Kaplama	ZnNi siyah-pasifleştirilmiştir, temperlenmistir, kaplanmış
Ağırlık	1.279 kg / 1000 Adet

SCREWERK	**STP210350180B**	
Metrik çizim A4	Ölçeklendirme None:1	2024-04