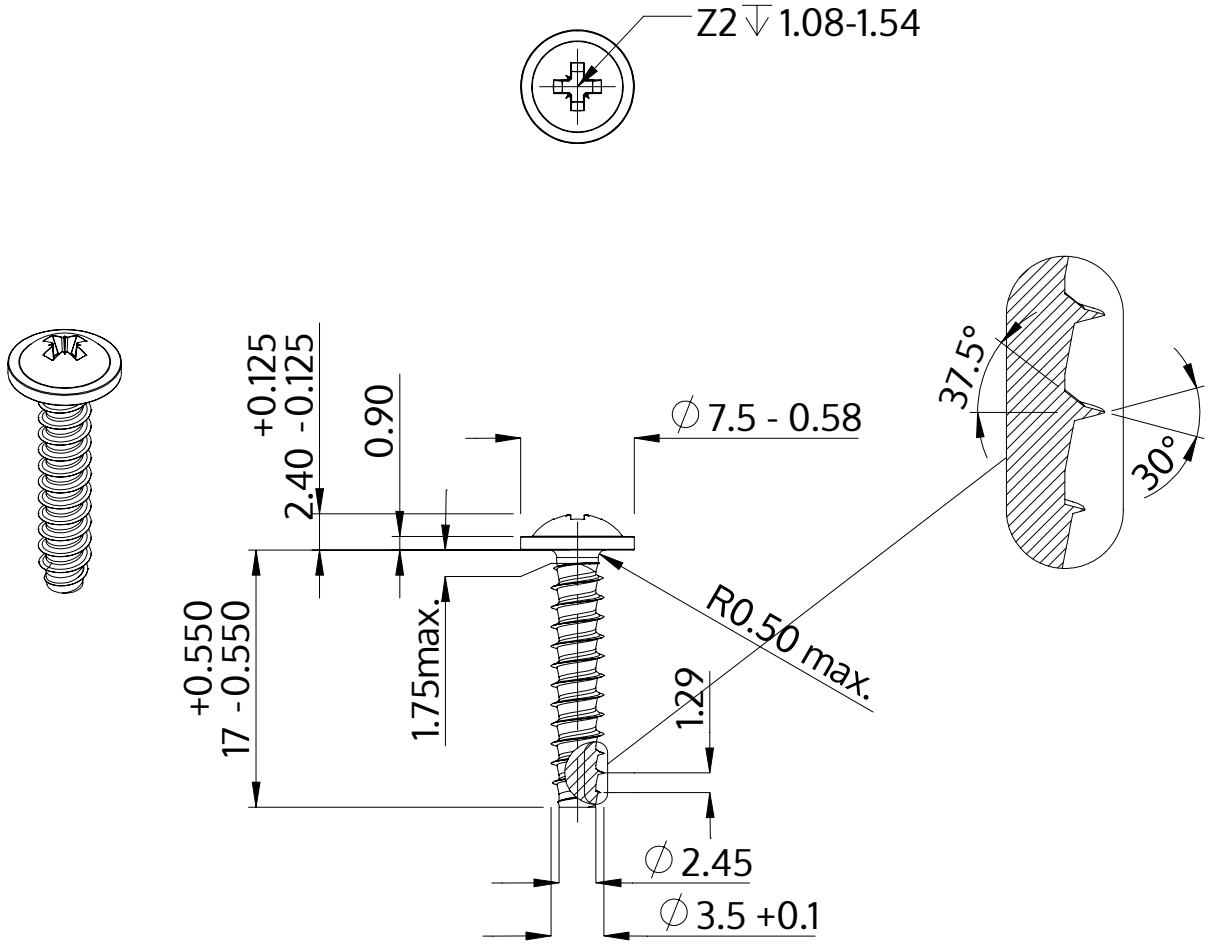

Descripción	STP21 3.5x17.0 - Z2
Material	Acero, endurecido
Superficie	galvanizado 5-7 micras, recocido, azul / pasivado transparente
Peso	1.232 kg / 1000 Piezas

SCREWERK	**STP210350170S**	
Diseño métrico	Escalada 2:1	2024-10