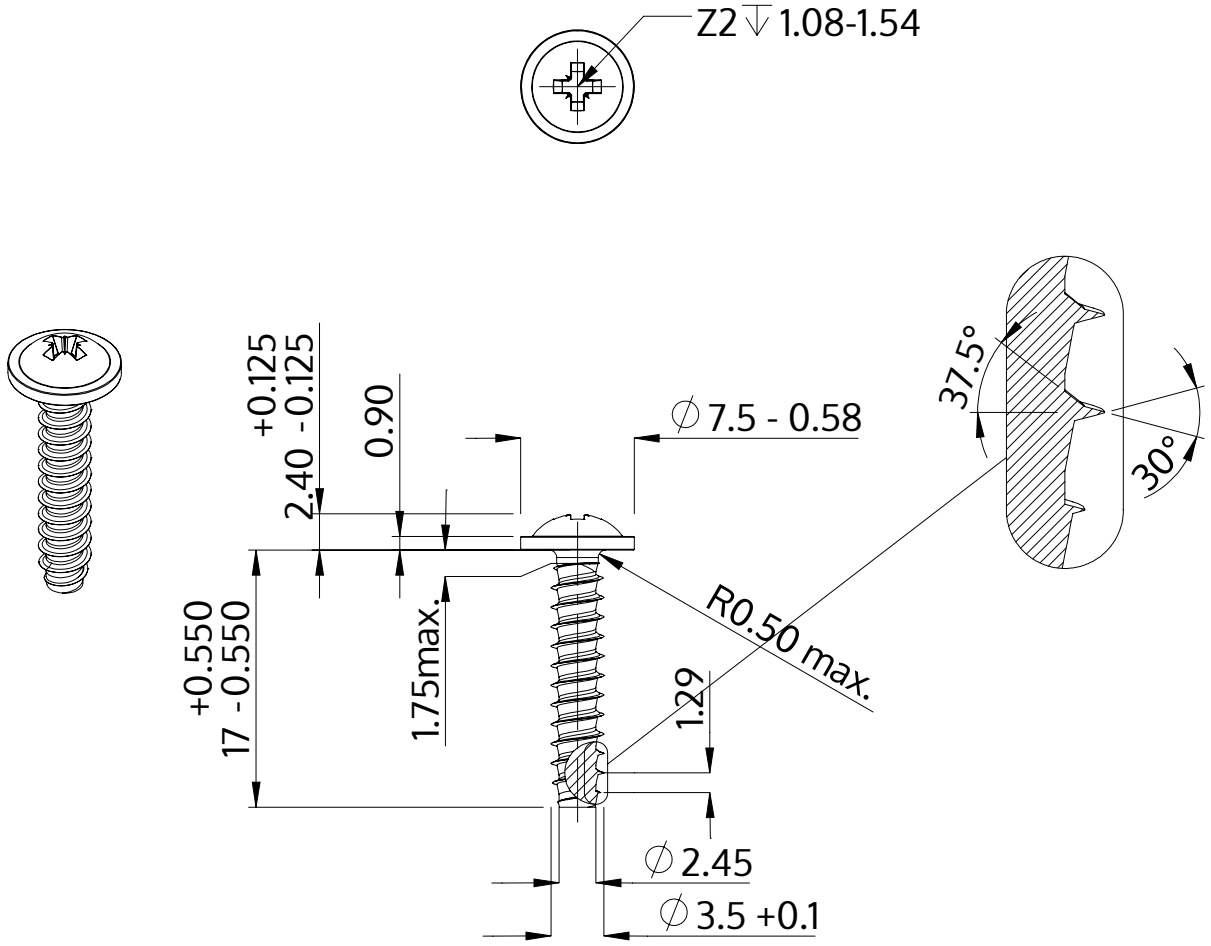

Beschrijving	STP21 3.5x17.0 - Z2
Materiaal	veredeld staal
Oppervlak	ZnNi zwart-gepassiveerd, getempert, verzegeld
Gewicht	1.232 kg / 1000 stuk

SCREWERK	**STP210350170B**	
Metrische tekening A4	Schaal None:1	2024-04