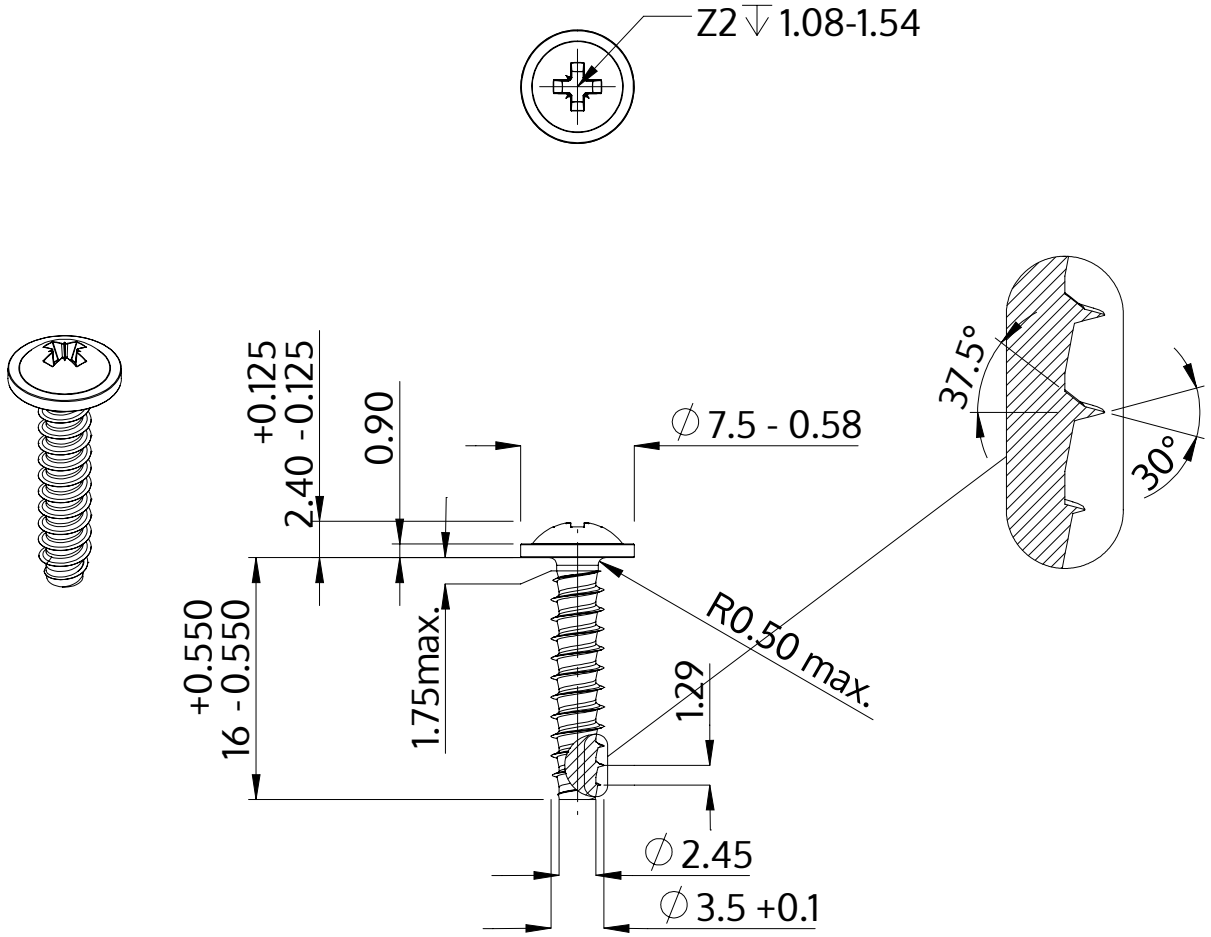

Beschrijving	STP21 3.5x16.0 - Z2
Materiaal	roestvrij staal A2
Oppervlak	blank, geetst en gepassieveerd
Gewicht	1.185 kg / 1000 stuk

SCREWERK	**STP210350160E**	
Metrische tekening A4	Schaal None:1	2024-04