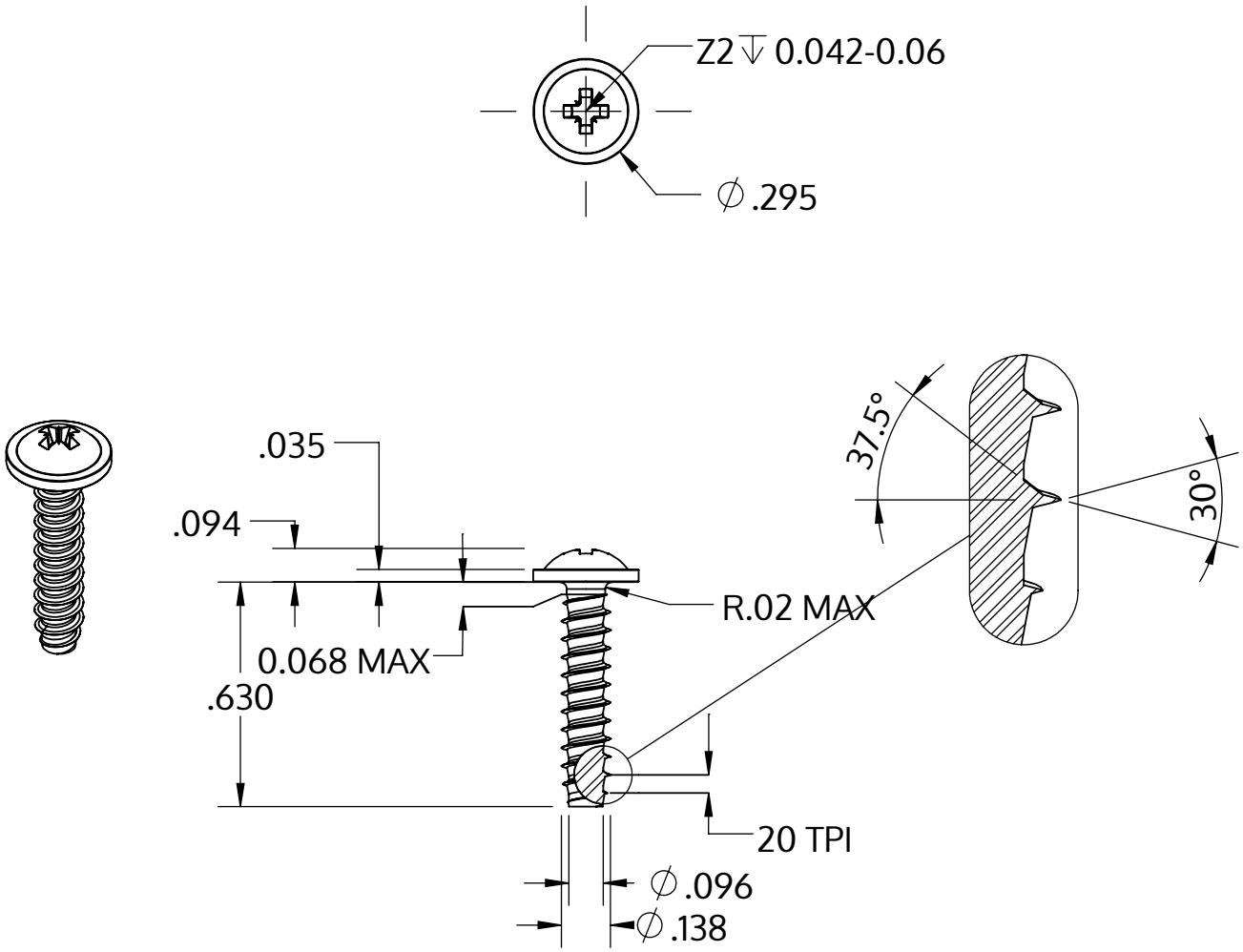

Metric size	M3.5 x 1.29 mm
US size (converted)	#6-20
	Tolerances [inch]
Length	+/- 0.021
Head diameter	+0 / -0.022
Head height	+/- 0.004
Thread diameter	+0.003 / -0

Описание	STP21 3.5x16.0 - Z2
Материал	стомана, закалена
Повърхност	цинково и никелово покритие, Черен, пасивиран, темпериран, херметизация
Тегло	1.185 kg / 1000 Бройка

SCREWERK	**STP210350160B**	
_Zoll Zeichnung Größe A	Мащаб 2:1	2024-10