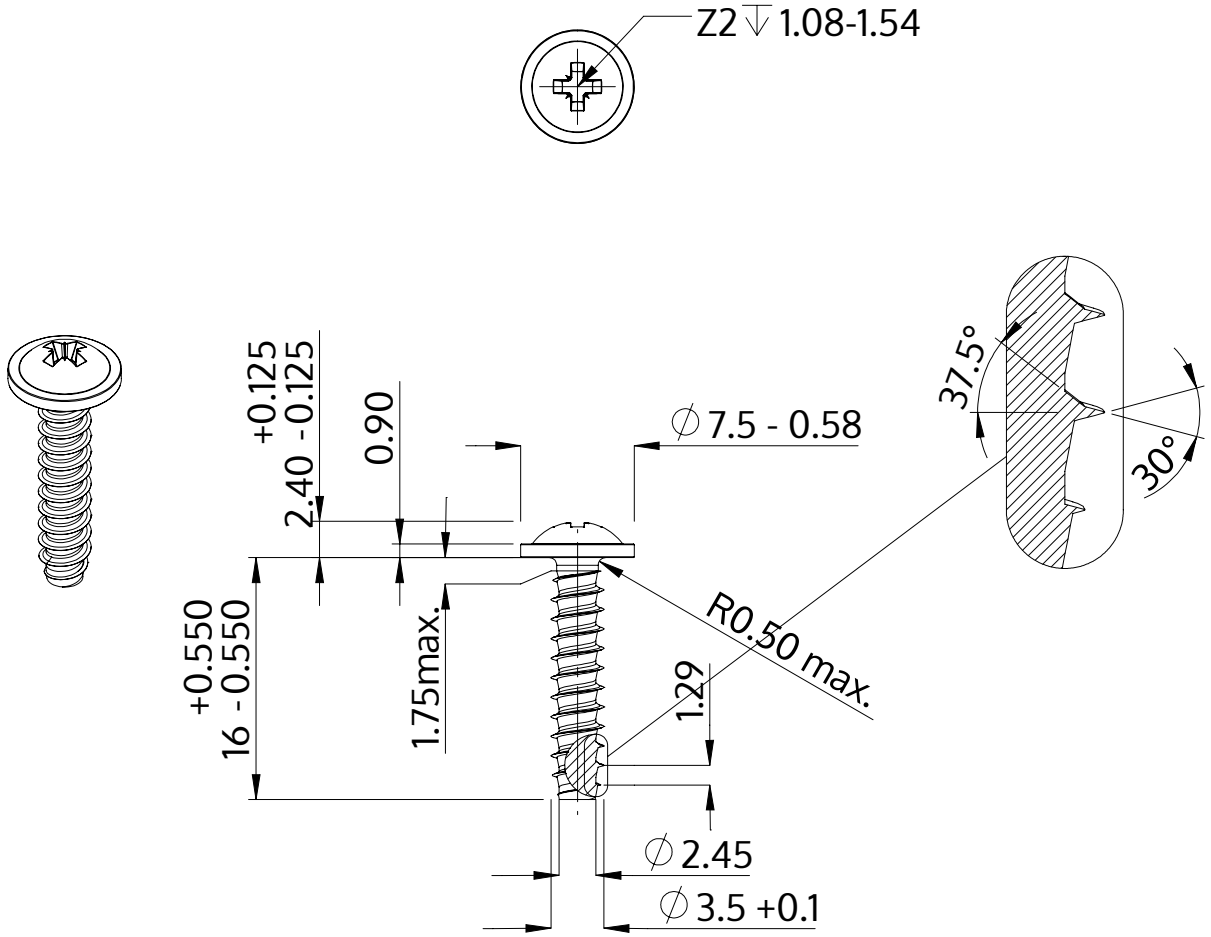

Описание	STP21 3.5x16.0 - Z2
Материал	стомана, закалена
Повърхност	цинково и никелово покритие, Черен, пасивиран, темпериран, херметизация
Тегло	1.185 kg / 1000 Бройка

SCREWERK	**STP210350160B**	
Метричен дизайн A4	Мащаб 2:1	2024-10