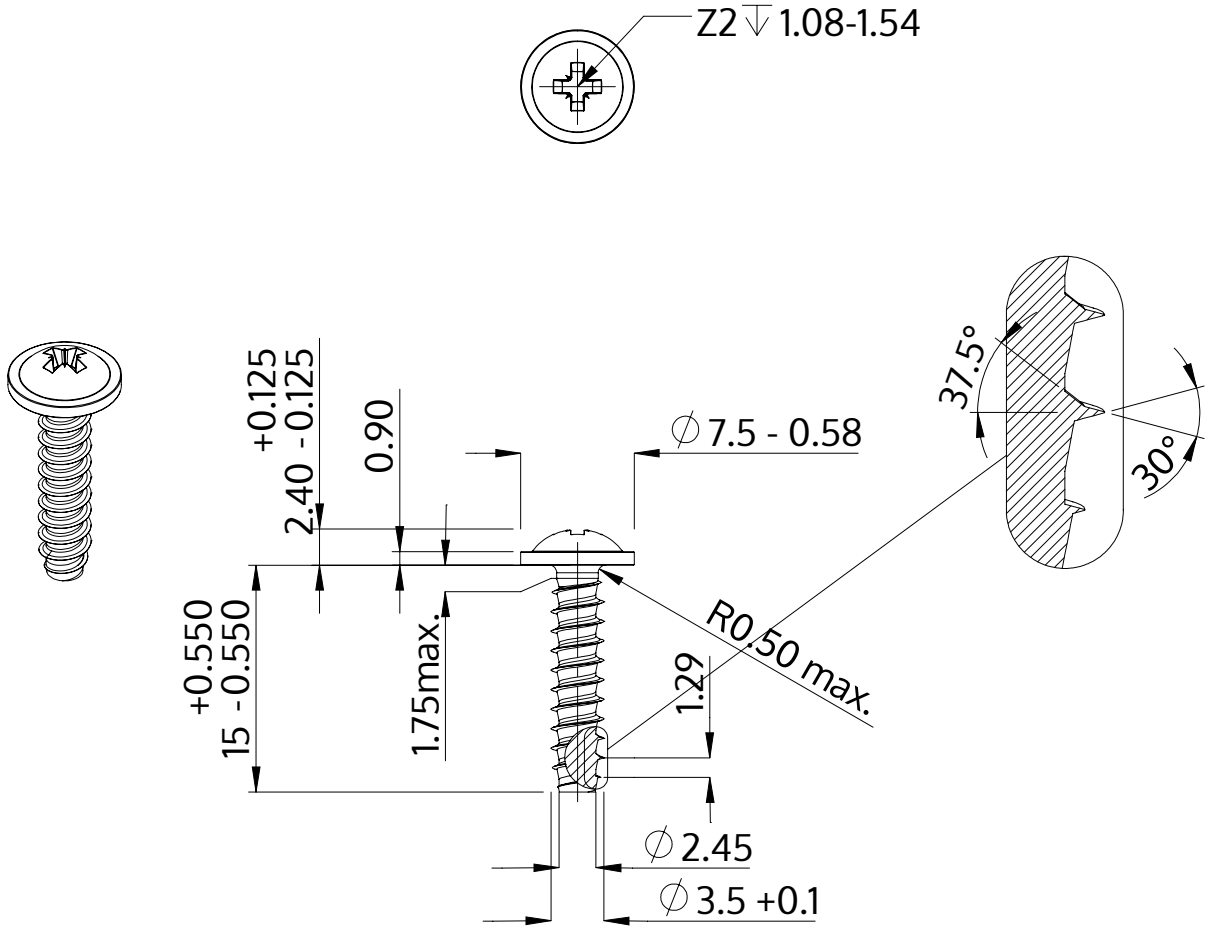

Descrição	STP21 3.5x15.0 - Z2
Material	inox A2
Superfície	Decapado e passivado
Peso	1.137 kg / 1000 peças

SCREWERK	**STP210350150E**	
Desenho Métrico A4	Escala 2:1	2024-10