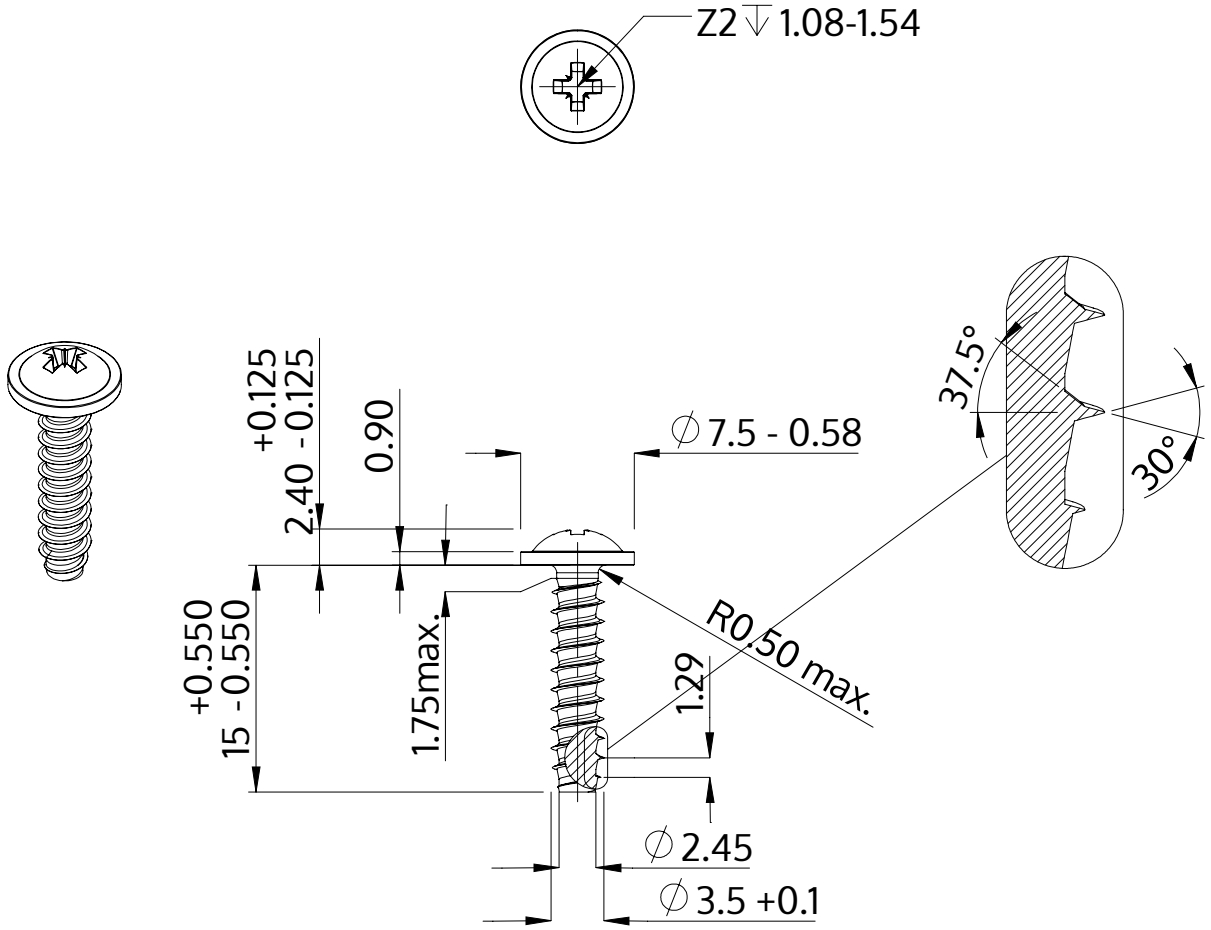


| | |
|---|---|
| Descrição | STP21 3.5x15.0 - Z2 |
| Material | inox A4 |
| Superfície | Decapado e passivado |
| Peso | 1.137 kg / 1000 peças |

| | | |
|---|---|---|
| SCREWERK | **STP210350150C** | |
| Desenho Métrico A4 | Escala 2:1 | 2024-10 |