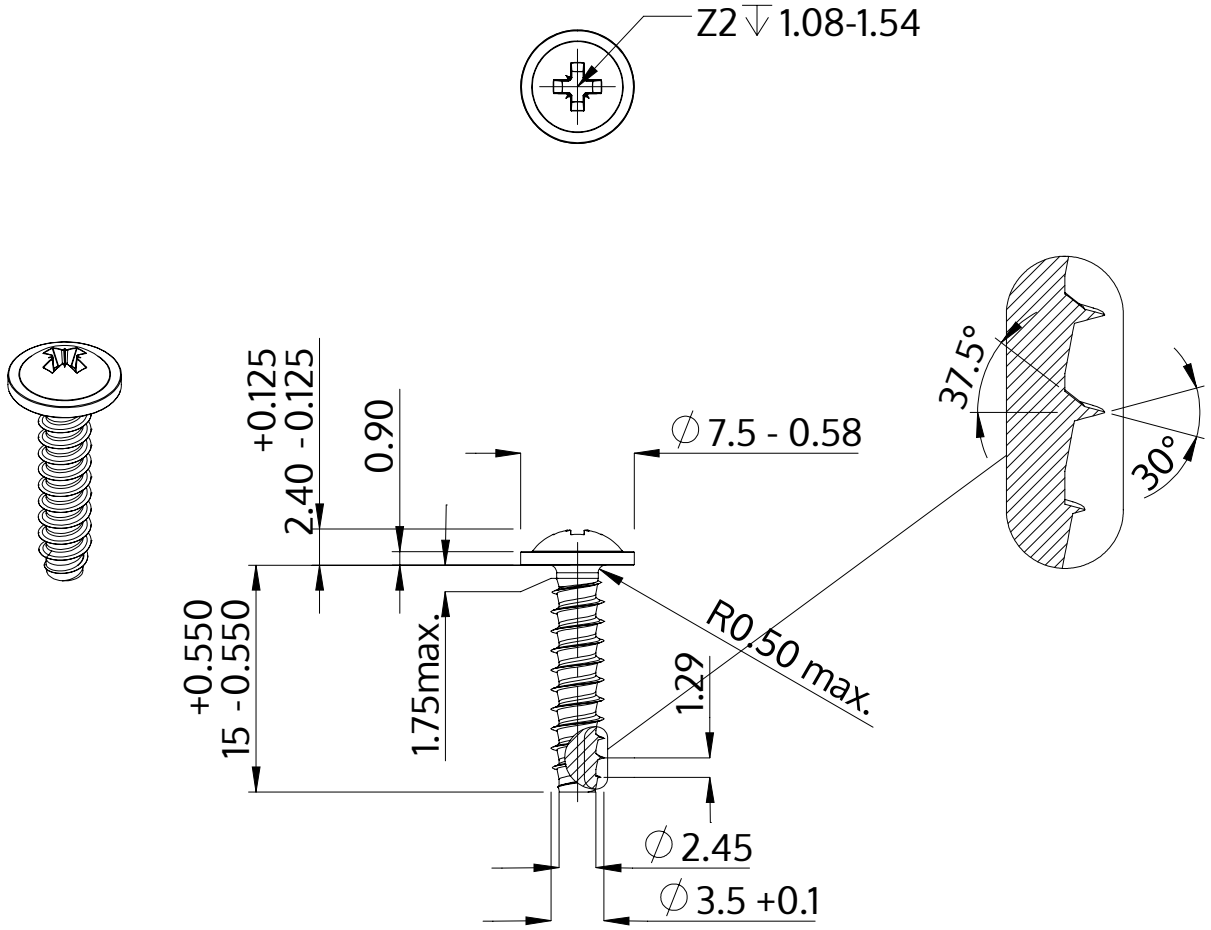

Описание	STP21 3.5x15.0 - Z2
Материал	сталь, упрочненная
Поверхность	ZnNi, черная пассивировка+отжиг+масло
Вес	1.137 kg / 1000 Штука

SCREWERK	**STP210350150B**	
Метрический чертеж A4	Шкала 2:1	2024-10