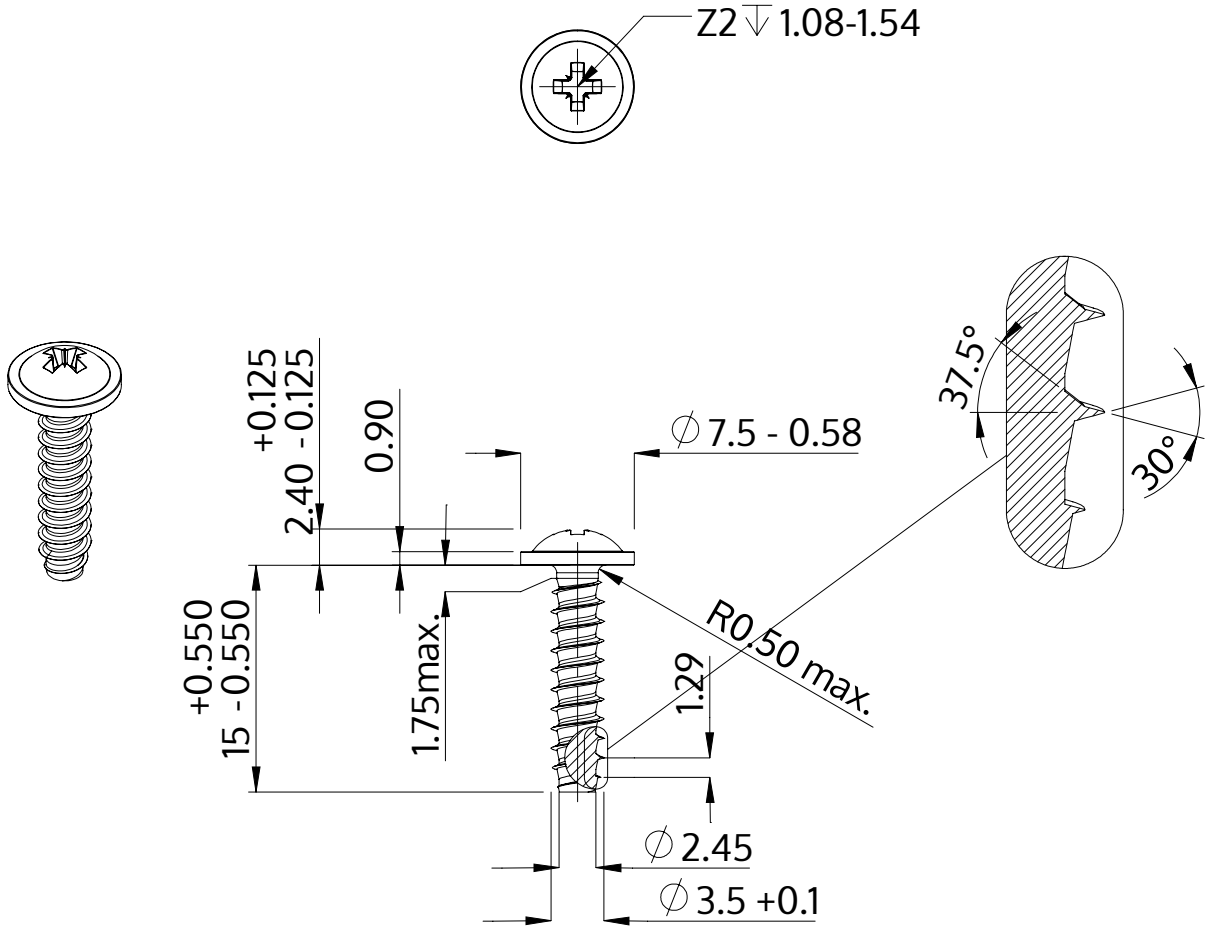


| | |
|---|---|
| Description | STP21 3.5x15.0 - Z2 |
| Matière | Acier,trempé et revenu |
| Surface | Zinc Nickel passivé noir, trempée, scéllée |
| Poids | 1.137 kg / 1000 Unité |

| | | |
|---|---|---|
| SCREWERK | **STP210350150B** | |
| Dessin métrique A4 | Redimensionner 2:1 | 2024-10 |