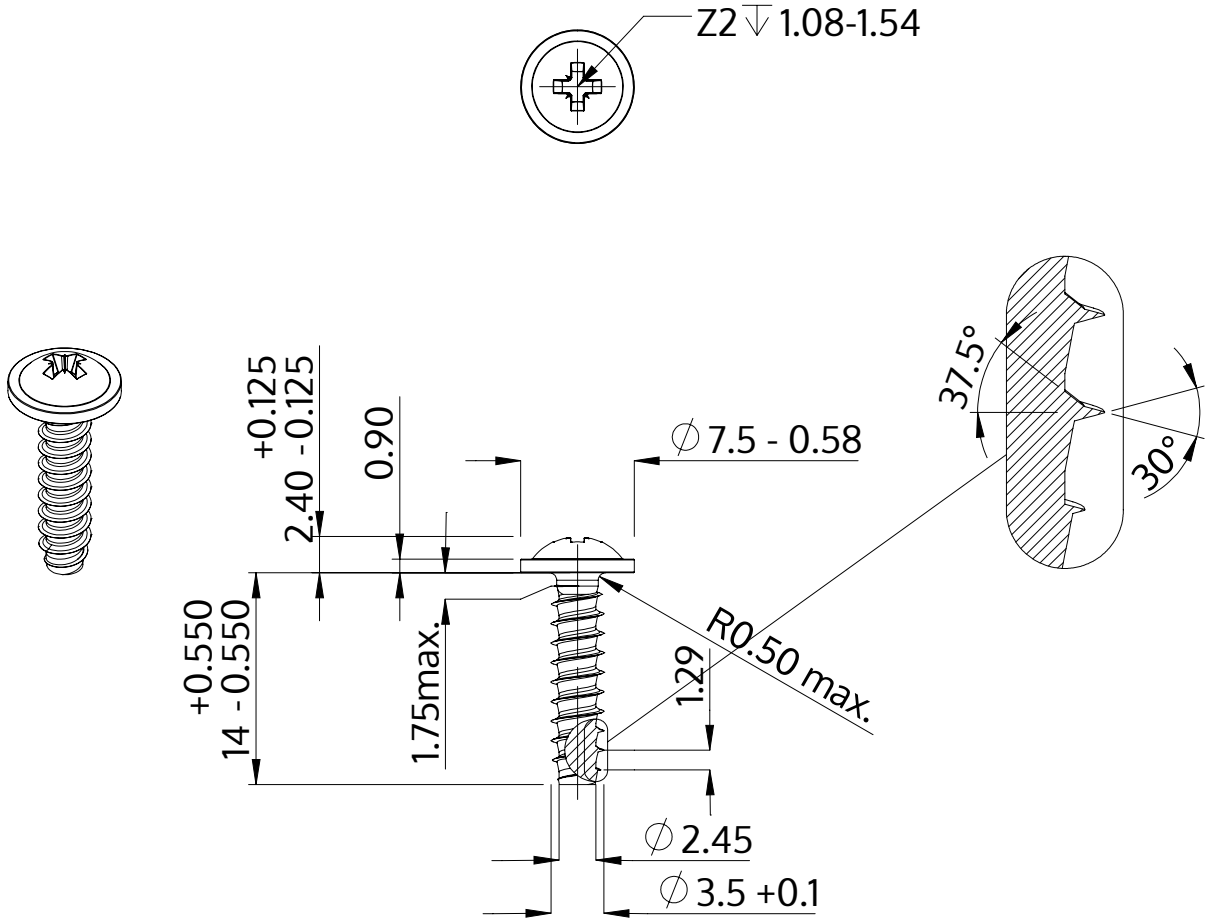

Descriere	STP21 3.5x14.0 - Z2
Material	oţel inoxidabil A4
Exterior	neacoperit, murat și pasivat
Greutate	1.090 kg / 1000 unități

SCREWERK	**STP210350140C**	
Desen metric A4	Scalarea 2:1	2024-10