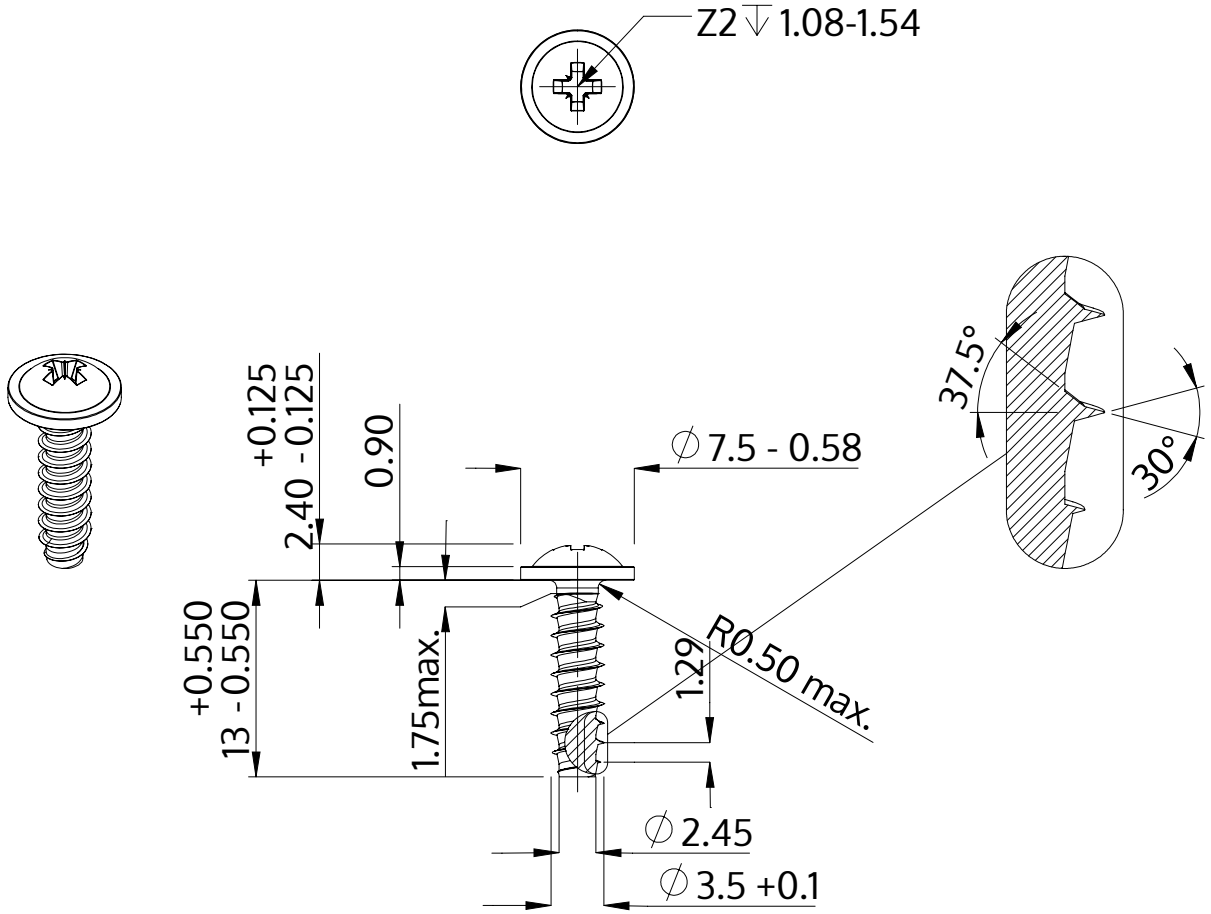

Descrição	STP21 3.5x13.0 - Z2
Material	inox A4
Superfície	Decapado e passivado
Peso	1.043 kg / 1000 peças

SCREWERK	**STP210350130C**	
Desenho Métrico A4	Escala 2:1	2024-10