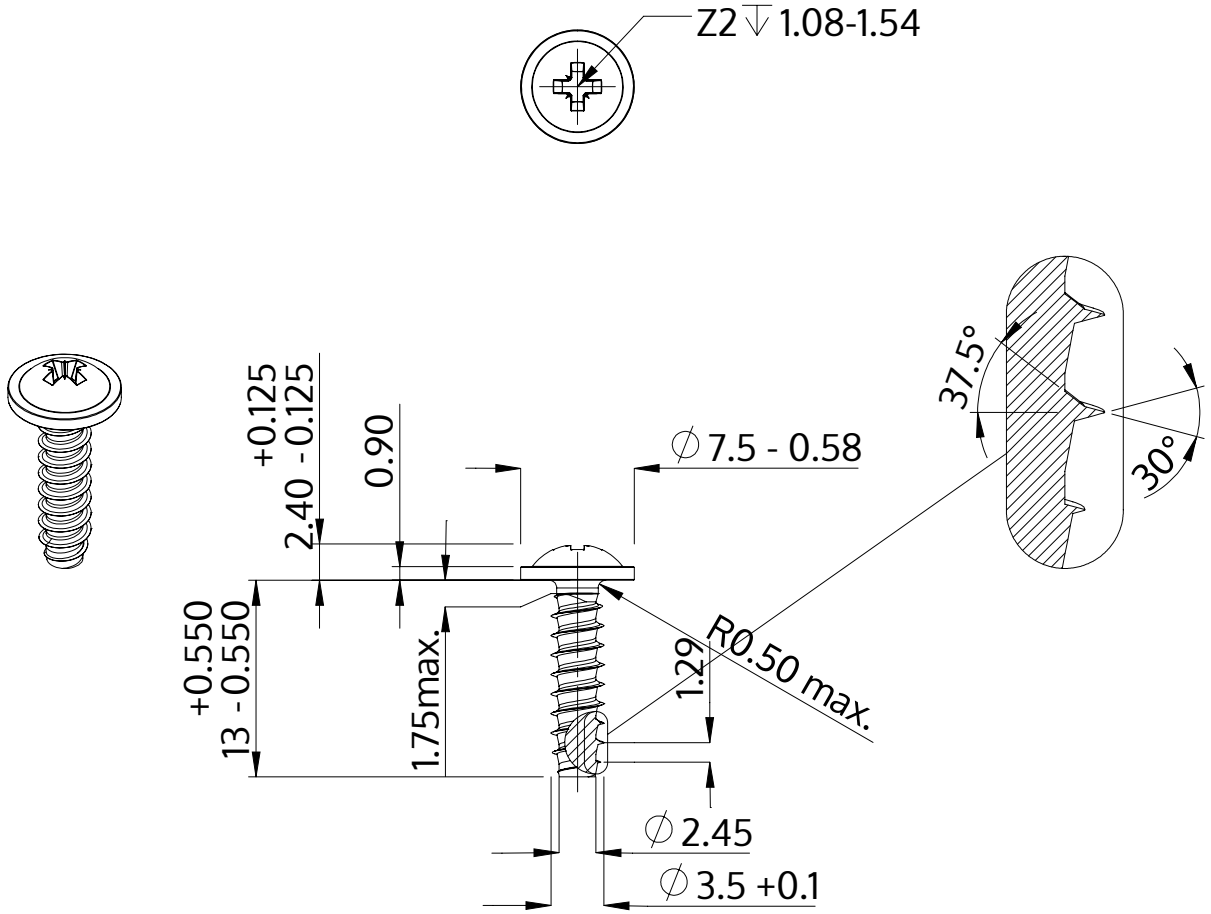

Beskrivning	STP21 3.5x13.0 - Z2
Material	stål, härdat
Yta	ZnNi svart-passiviserad/Cr-VI-fri, härdad, förseglad
Vikt	1.043 kg / 1000 styck

SCREWERK	**STP210350130B**	
Metrisk skiss A4	Skala None:1	2024-04