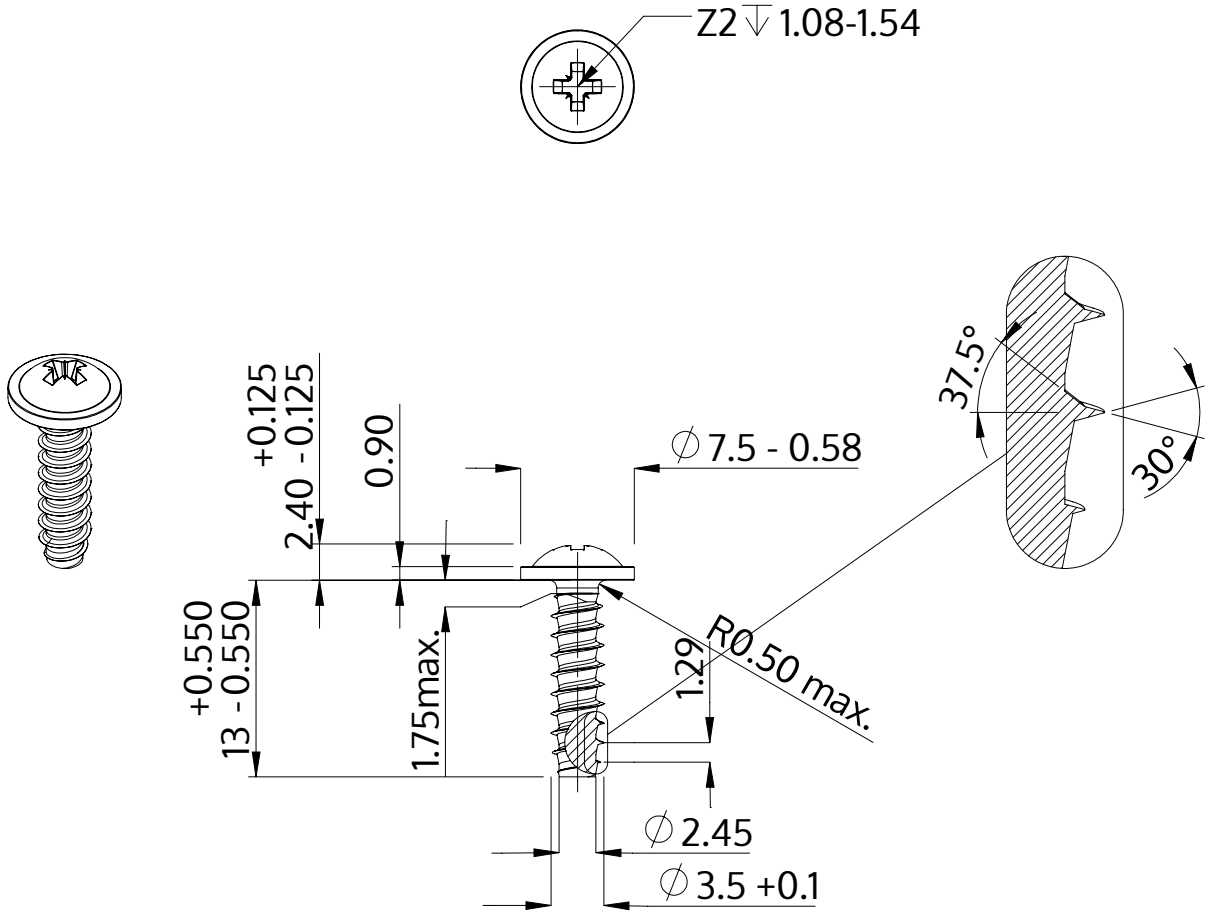

Descrizione	STP21 3.5x13.0 - Z2
Materiale	acciaio, temprato
Superficie	Placcato Zinco-Nichel, passivato nero, ricotto, sigillato
Peso	1.043 kg / 1000 pezzi

SCREWERK	**STP210350130B**	
Disegno metrico A4	Scala 2:1	2024-10