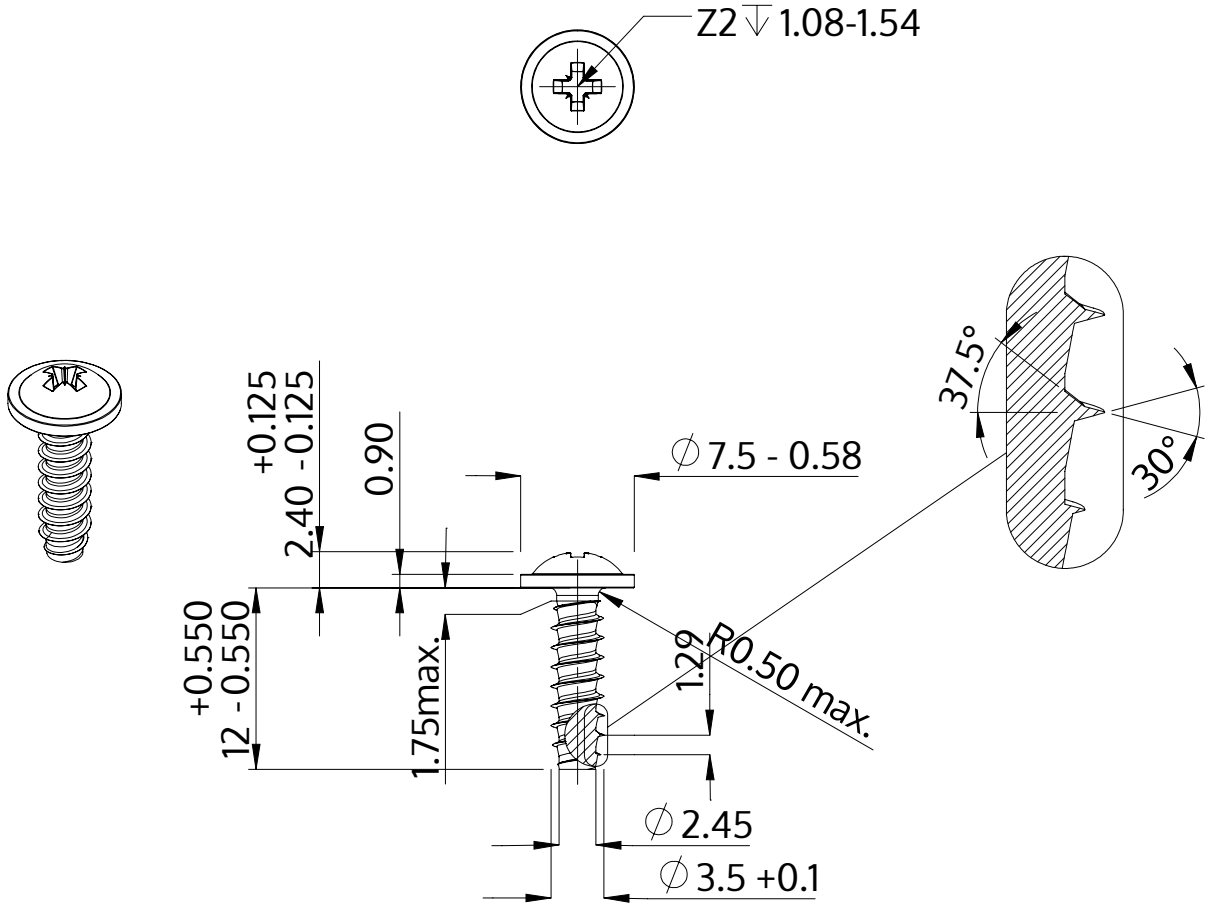

Description	STP21 3.5x12.0 - Z2
Matière	acier inoxydable A2
Surface	brillant décapé et passivé
Poids	0.996 kg / 1000 Unité

SCREWERK	**STP210350120E**	
Dessin métrique A4	Redimensionner 2:1	2024-10