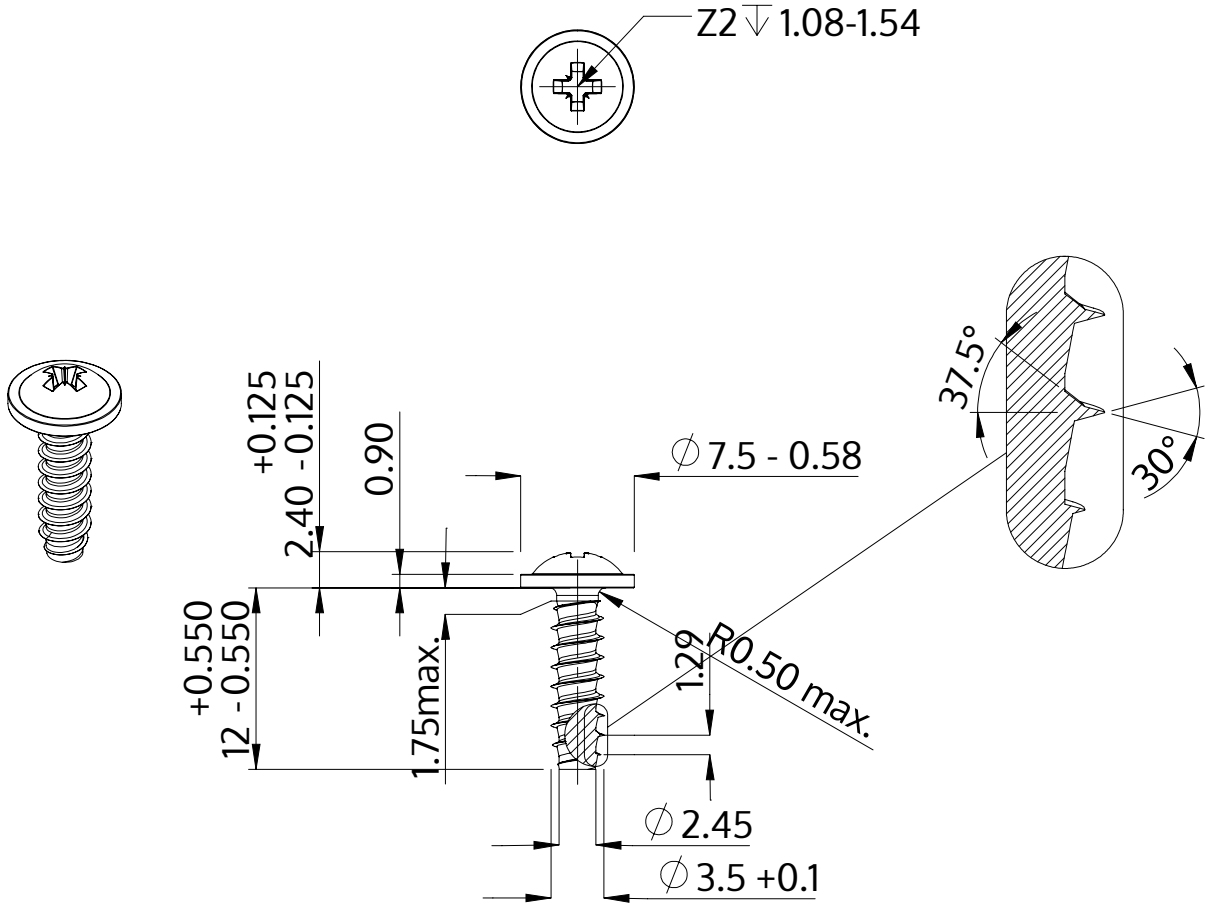

Popis	STP21 3.5x12.0 - Z2
Materiál	Nerezová ocel A2
Povrch	holá, mořená a pásová ocel
Hmotnost	0.996 kg / 1000 Kus

SCREWERK	**STP210350120E**	
Metric výkres A4	Měřítko 2:1	2024-10