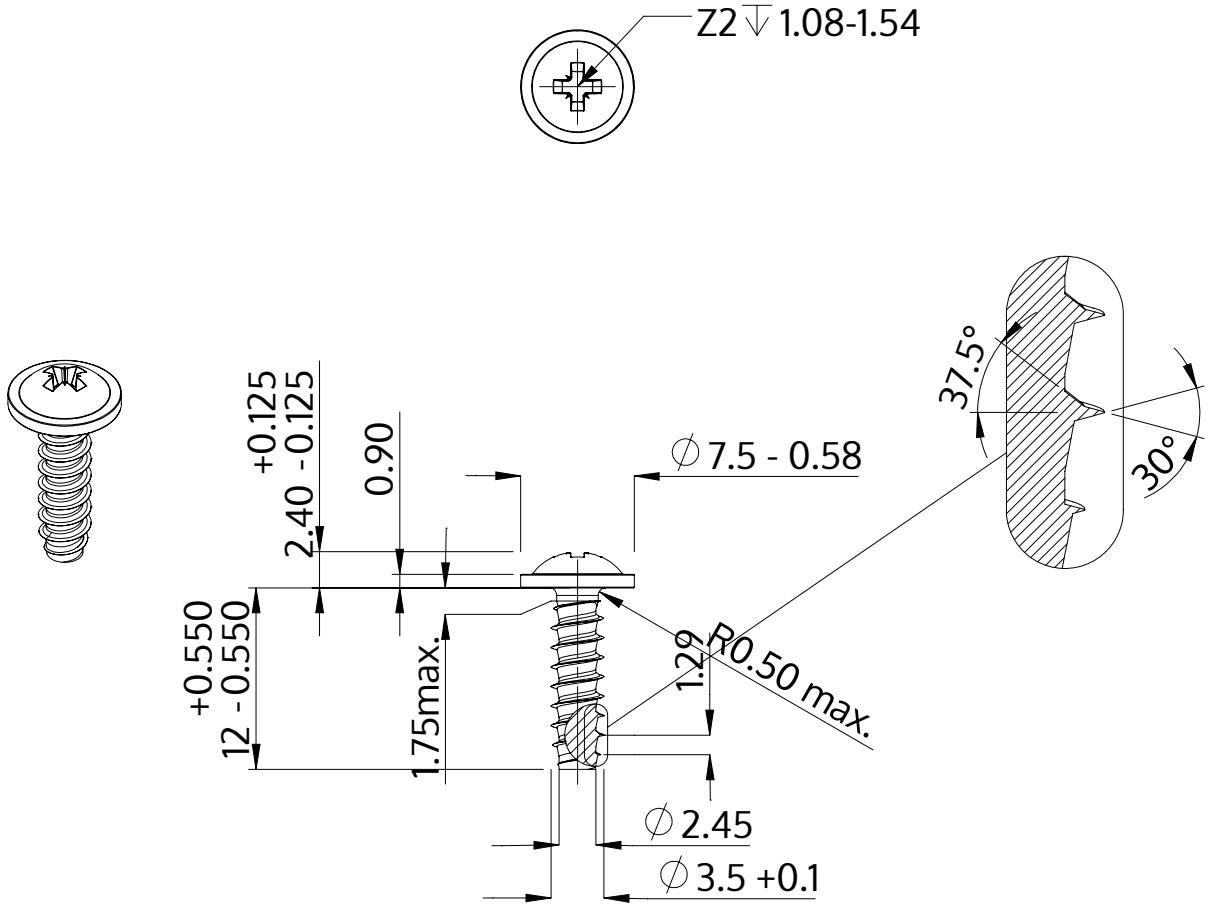

Popis	STP21 3.5x12.0 - Z2
Materiál	Temperovaná ocel
Povrch	ZiNi černá-pasivovaná+temperovaná+utěsněná
Hmotnost	0.996 kg / 1000 Kus

SCREWERK	**STP210350120B**	
Metric výkres A4	Měřítko 2:1	2024-10