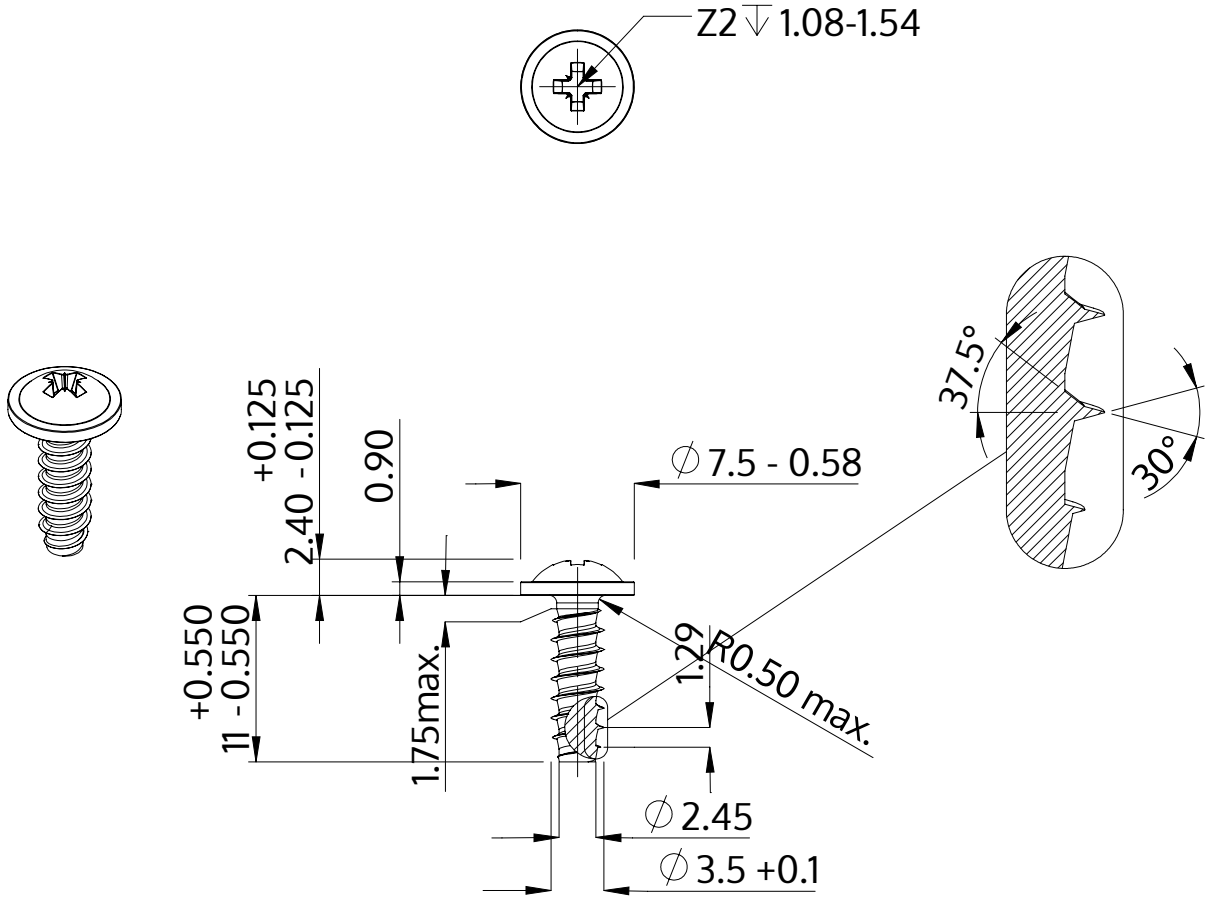

Açıklaması	STP21 3.5x11.0 - Z2
Malzeme	Çelik, sertleştirilmiş
Kaplama	galvanizli 5-7 µm, temperliö mavi / şeffaf pasifleştirilmiştir
Ağırlık	0.948 kg / 1000 Adet

SCREWERK	**STP210350110S**	
Metrik çizim A4	Ölçeklendirme None:1	2024-04