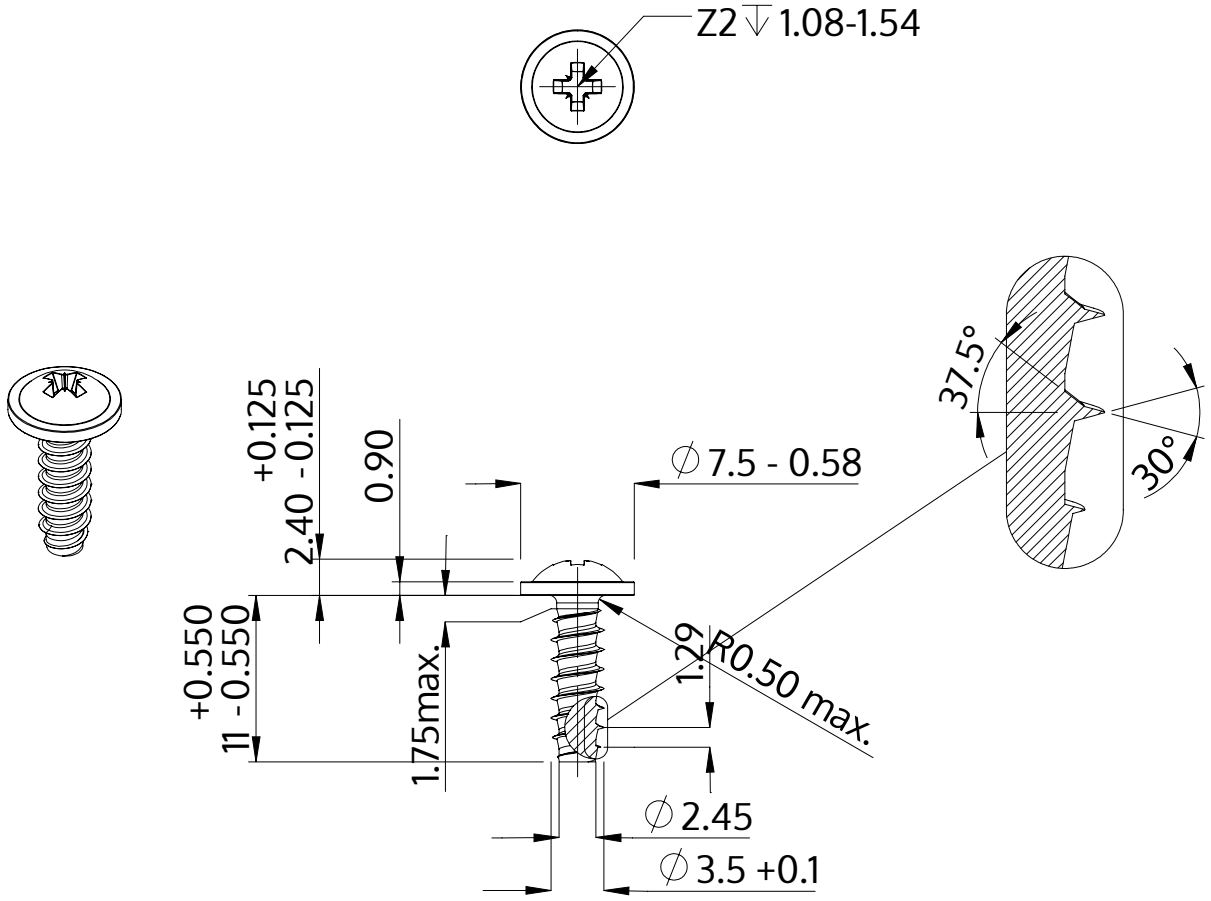

Açıklaması	STP21 3.5x11.0 - Z2
Malzeme	Paslanmaz Çelik A4
Kaplama	Parlak, cilalanmış ve pasifleştirilmiştir
Ağırlık	0.948 kg / 1000 Adet

SCREWERK	**STP210350110C**	
Metrik çizim A4	Ölçeklendirme None:1	2024-04