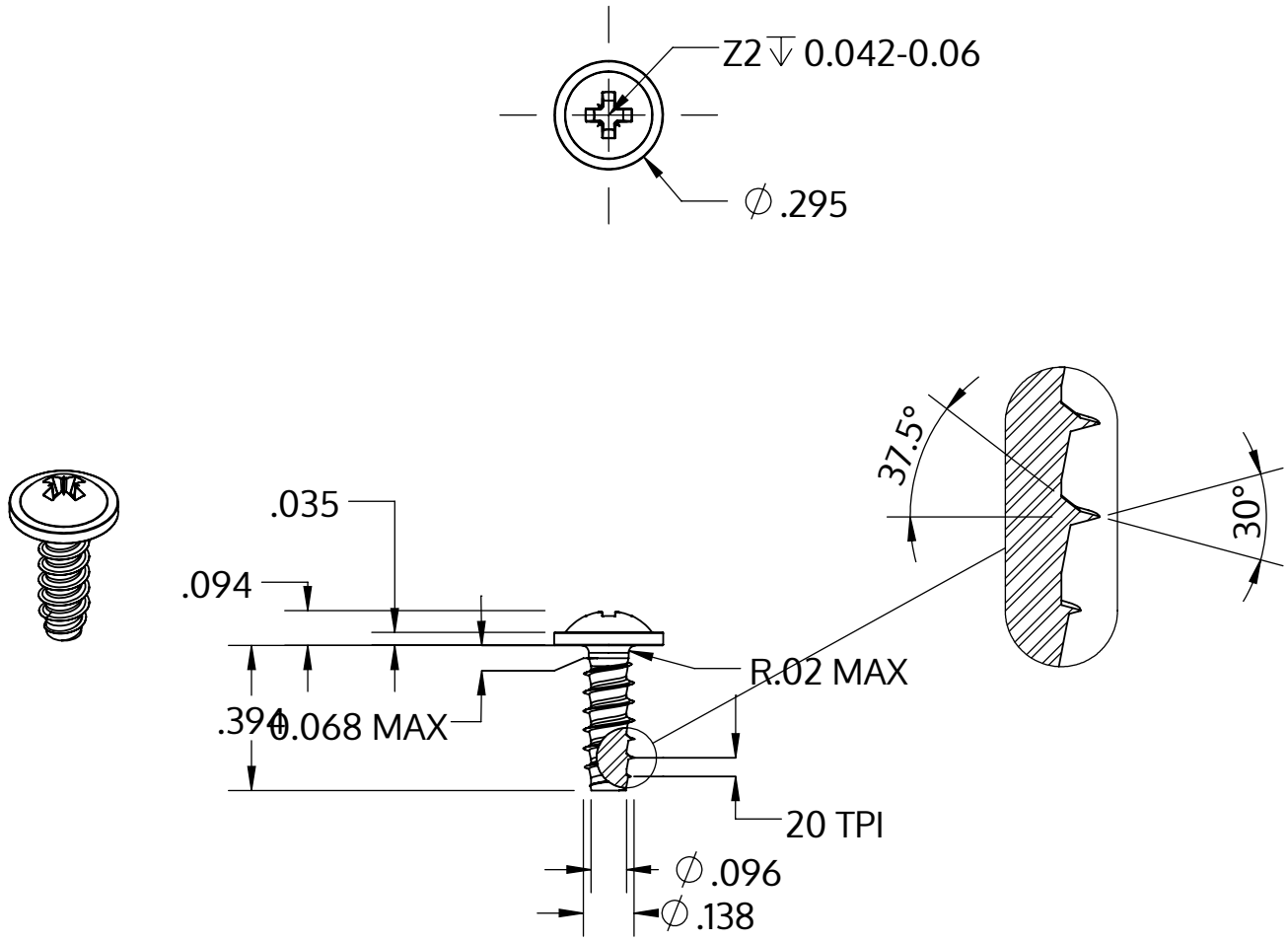


| | |
|---|---|
| Metric size | M3.5 x 1.29 mm |
| US size (converted) | #6-20 |
| | Tolerances [inch] |
| Length | +/- 0.017 |
| Head diameter | +0 / -0.022 |
| Head height | +/- 0.004 |
| Thread diameter | +0.003 / -0 |

| | |
|---|---|
| Descrição | STP21 3.5x10.0 - Z2 |
| Material | inox A4 |
| Superfície | Decapado e passivado |
| Peso | 0.901 kg / 1000 peças |

| | | |
|---|---|---|
| SCREWERK | **STP210350100C** | |
| _Zoll Zeichnung Größe A | Escala 2:1 | 2024-10 |