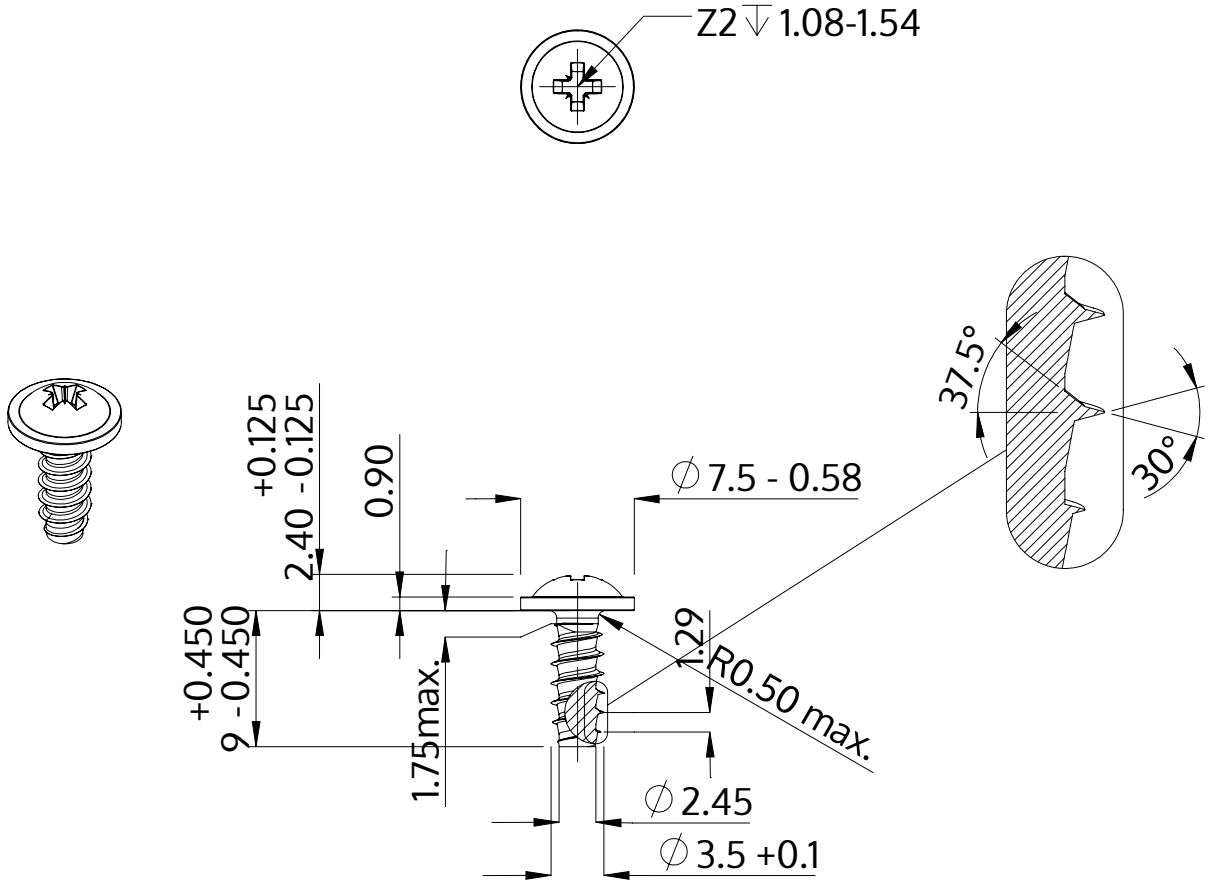

Opis	STP21 3.5x9.0 - Z2
Materiał	Stal szlachetna A2
Powierzchnia	Prosta, bejcowana i pasywowana
Waga	0.854 kg / 1000 sztuk

SCREWERK	**STP210350090E**	
Rysunek metryczny A4	Skala None:1	2024-04