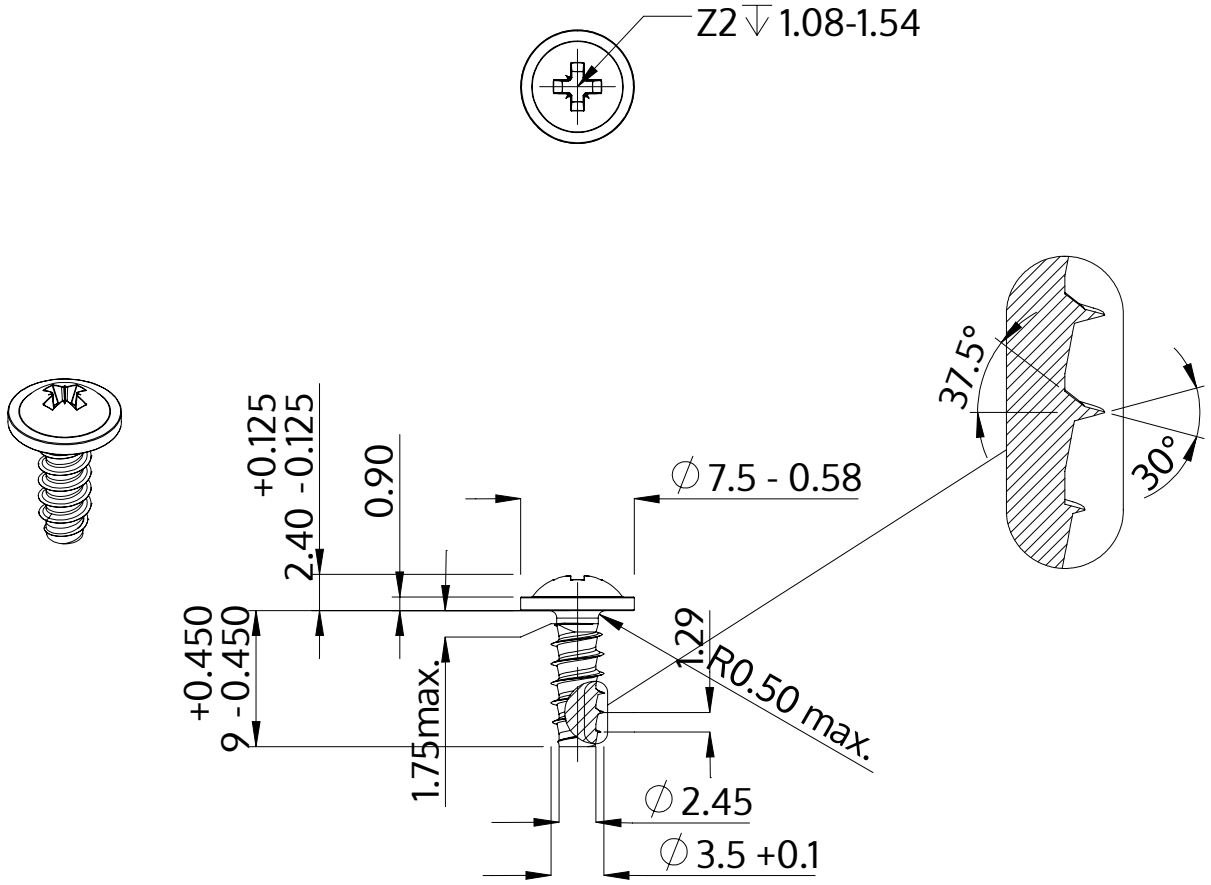

Descrizione	STP21 3.5x9.0 - Z2
Materiale	acciaio inossidabile A4
Superficie	bianco-decapato e passivato
Peso	0.854 kg / 1000 pezzi

SCREWERK	**STP210350090C**	
Disegno metrico A4	Scala None:1	2024-04