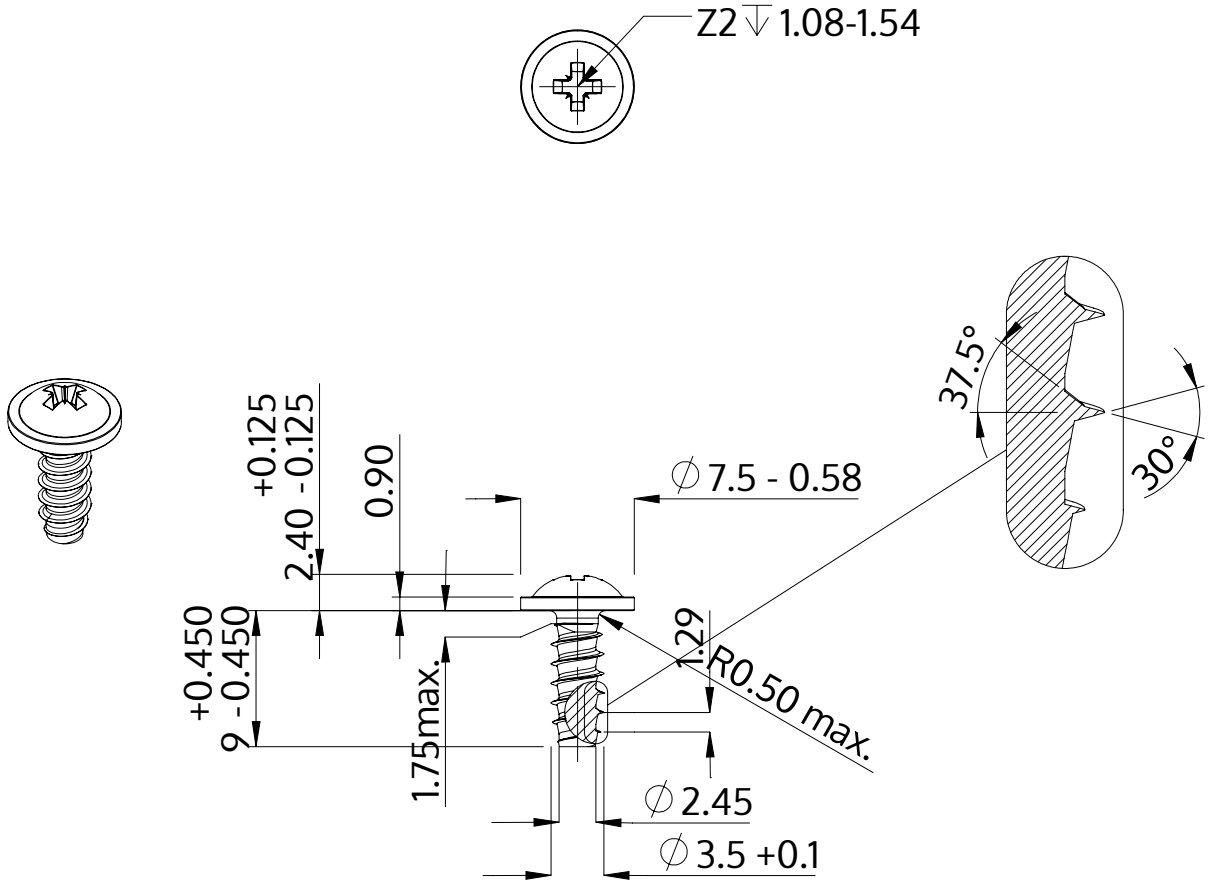

Beskrivelse	STP21 3.5x9.0 - Z2
Materiale	Stål, forædlet
Overflade	ZnNi sort-passiveret, tempret, forseglet
Vægt	0.854 kg / 1000 stykke

SCREWERK	**STP210350090B**	
Metrisk tegning A4	Skalering None:1	2024-04